PARTNER
IN VENTILATION
2VV.CZ

CZ

FINESSE / STANDESSE COMFORT control

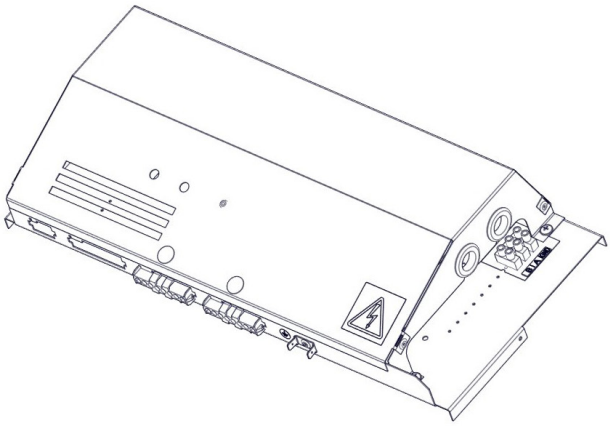

Instalace

CE EAC

ver.1 20-01-20

ZKONTROLUJTE DODÁVKU

NEPŘEHLÉDNĚTE

Po dodání ihned zkontrolujte, zda zabalený produkt není poškozen. V případě poškození obalu přizvěte dopravce. Nebude-li reklamace uplatněna včas, nelze případné nároky v budoucnu uplatnit.

- Zkontrolujte, zda souhlasí vámi objednaný typ produktu. V případě neshody závadu okamžitě nahlaste dodavateli.
- Po vybalení zkontrolujte, zda regulace a ostatní součásti v pořádku. V případě pochybností se obraťte na dodavatele.
- Poškozený produkt nikdy neinstalujte!
- Pokud nebudete regulaci vybalovat ihned po dodání, musí být skladována v suchém vnitřním prostředí s okolní teplotou **od +5 °C do +40 °C.**

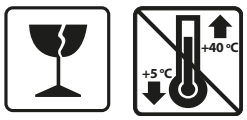

	Všechny použité obalové materiály jsou ekologické a lze je znovu použít nebo recyklovat. Přispějte aktivně k ochraně životního prostředí a dbejte na správnou likvidaci a znovuzhodnocení obalových materiálů.	

NEPŘEHLÉDNĚTE

- Jestliže byl výrobek převážen v teplotách nižších než 0 °C, je nutné ho po vybalení nechat v pracovních podmínkách nejméně 2 hodiny bez zapnutí.

OBSAH BALENÍ

COMFORT MASTER

1x

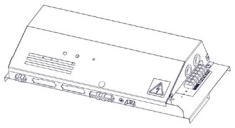

1x

1x

VCS-R4-CO-*-**E/S/V**-MA - 2x

COMFORT SLAVE

1x

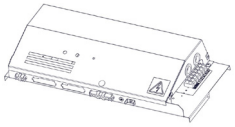

1x

NEPŘEHLÉDNĚTE

1. INSTALACE

1.1 ŘÍDÍCÍ MODUL

Vzduchové clony FINESSE jsou vyráběny s univerzálním propojovacím rozhraním.
Vzduchové clony FINESSE mohou být řízeny jedním z následujících řídících modulů: BASIC, COMFORT, SUPERIOR.
Řídící moduly jsou nutným příslušenstvím a musí být objednávány zvlášť.
Vzduchová clona je připojena k řídícímu modulu pomocí „Rychlých připojovacích konektorů“

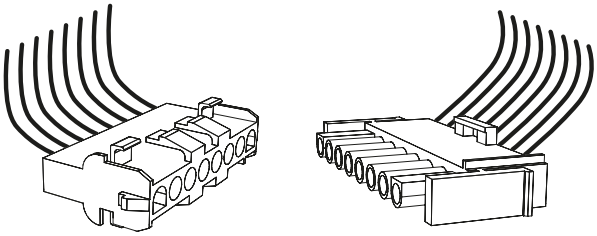

1. INSTALACE

Vložte řídící modul do vzduchové clony

1

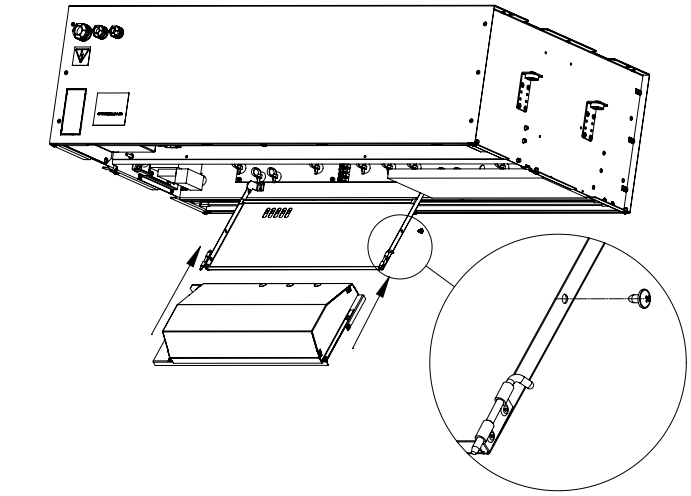

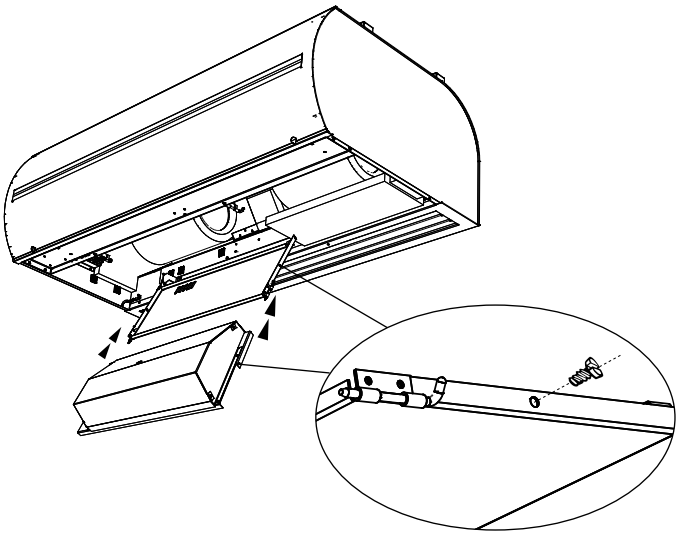

2

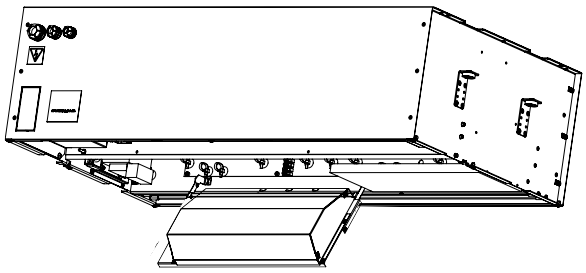

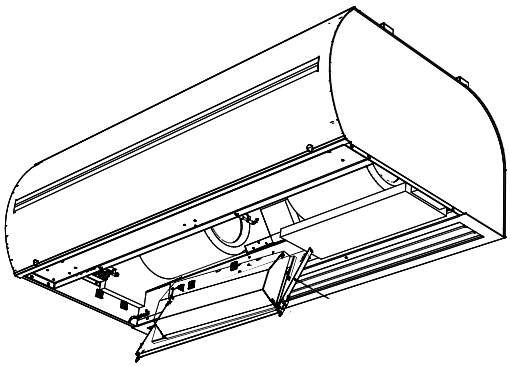

1. INSTALACE

Připojení ovládacího panelu a příslušenství

3

a)

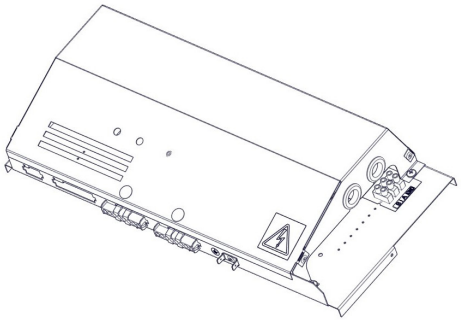

b)

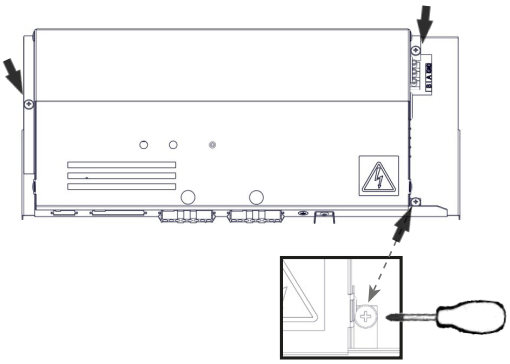

c)

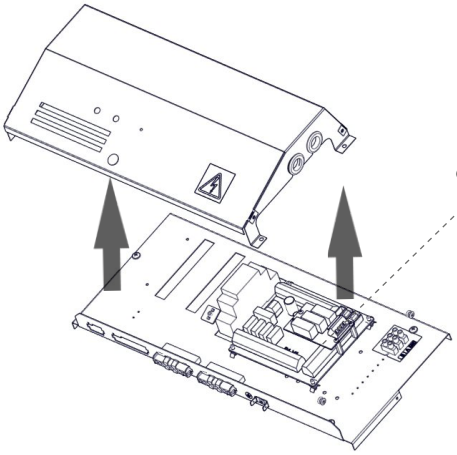

d) Připojte ovladač a příslušenství ke svorkám na elektronické desce

1.2 ZAPOJENÍ OVLÁDAČE

1.

2.

3.

4.

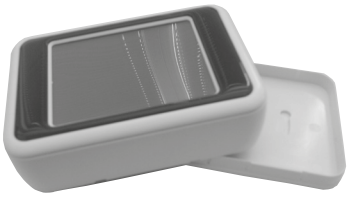

5.

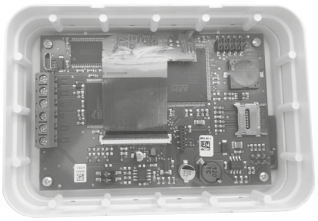

6.

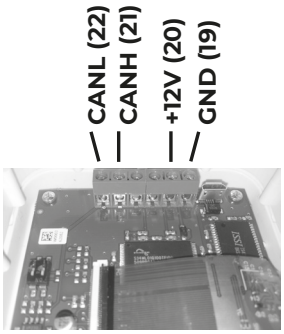

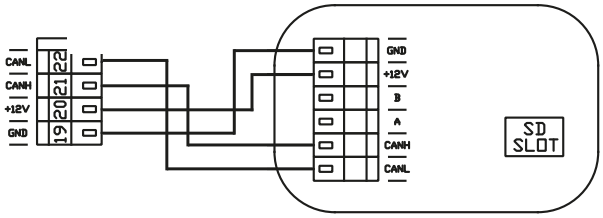

2VV. Creating innovative solutions for you and your business since 1995.

1. INSTALACE

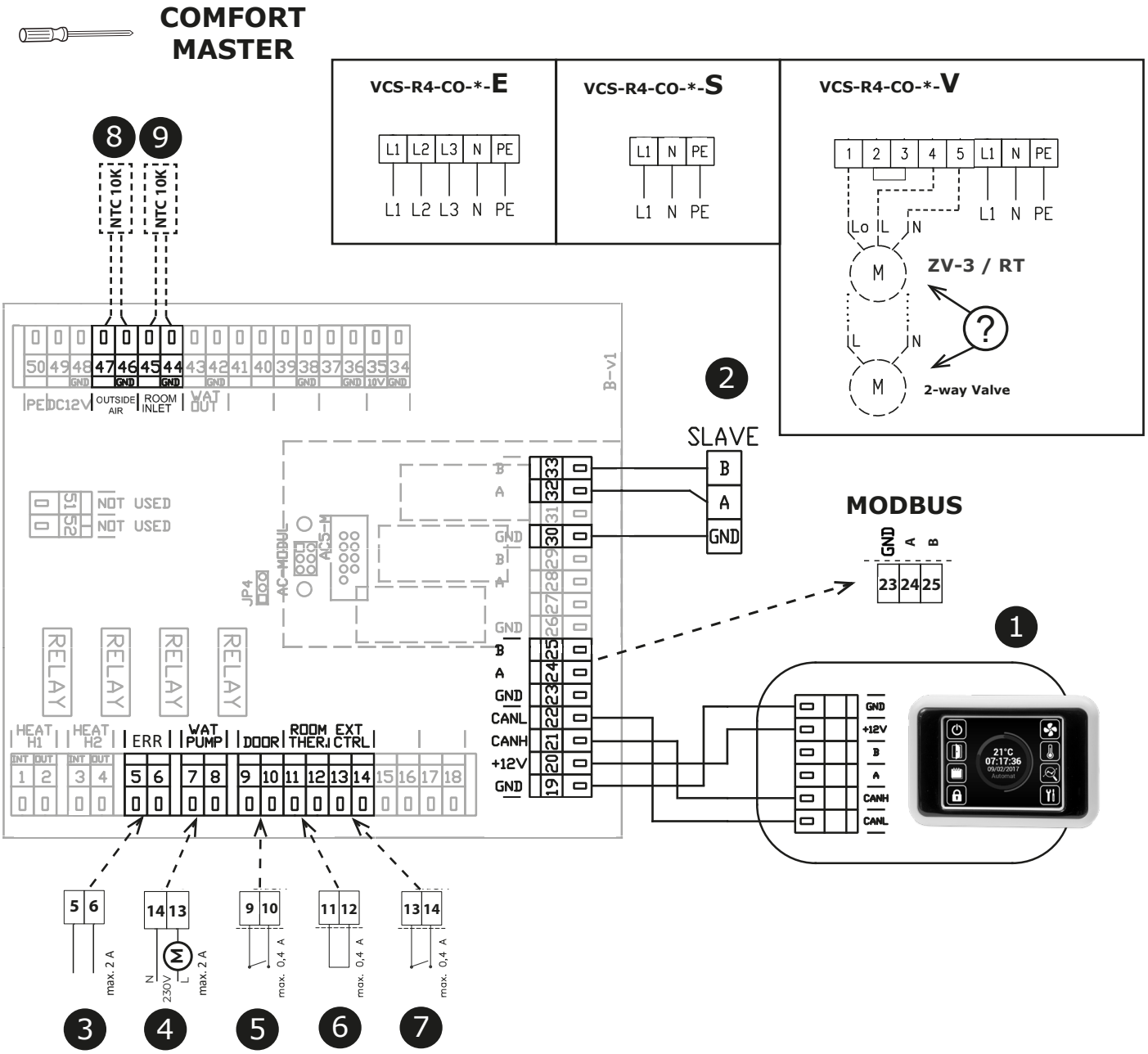

1	Ovládací panel
2	Připojení pro SLAVE jednotku
3	ERROR kontakt (relé kontakt NO/NC)
4	Vodní čerpadlo (relé kontakt)
5	DOOR contact (vstup, NO/NC)
6	Termostat (vstup, NO/NC)
7	Externí ovládání - (vstup, ON/OFF)
8	Venkovní čidlo (součástí dodávky)
9	Prostorové čidlo (součástí dodávky)

1. INSTALACE

COMFORT SLAVE

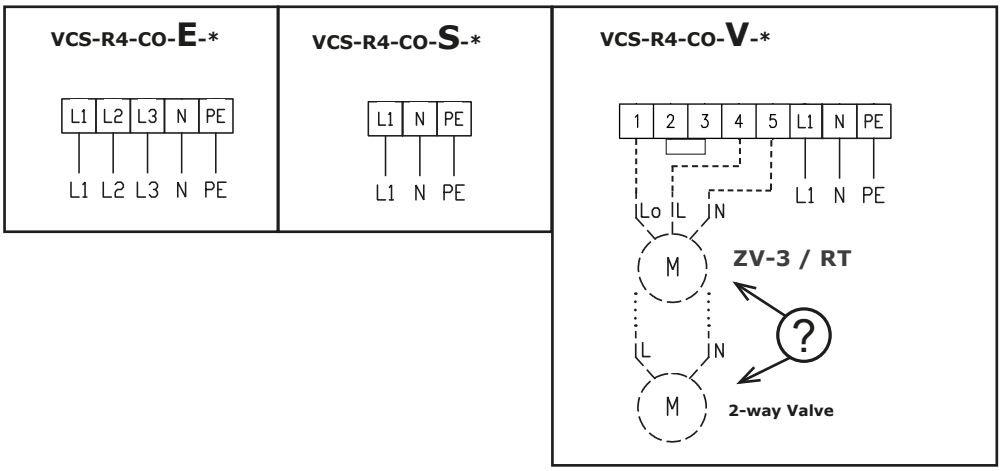

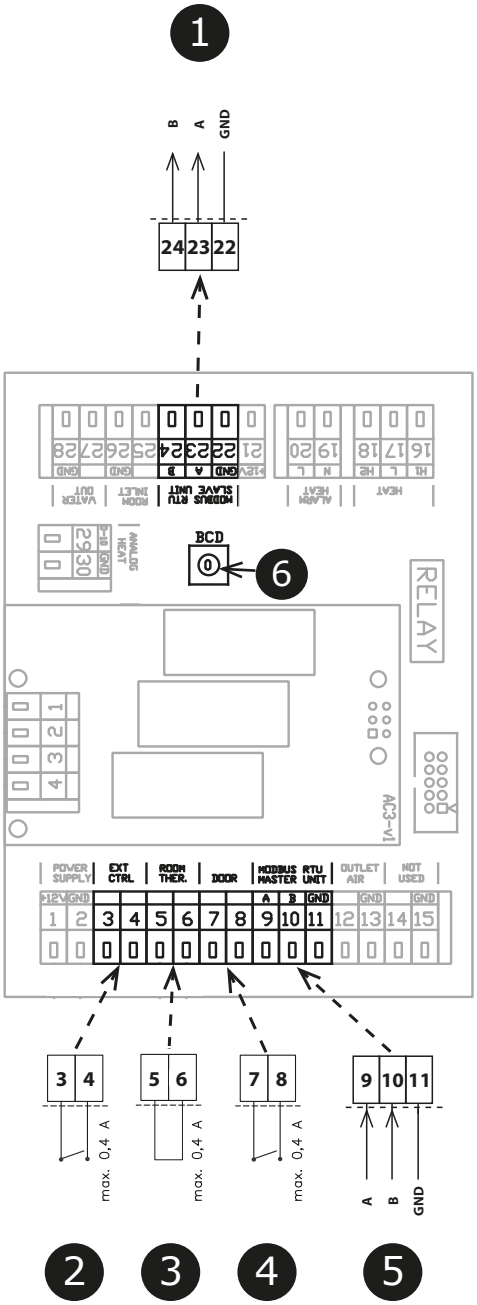

1	Připojení pro SLAVE jednotku
2	Externí ovládání - (vstup, ON/OFF)
3	Termostat (vstup, NO/NC)
4	DOOR contact (vstup, NO/NC)
5	Řídící signál od MASTER jednotky

6

SLAVE	BCD
1	1
2	2
3	3
4	4
5	5
6	6
7	7
8	8
9	9
10	A

2VV. Creating innovative solutions for you and your business since 1995.

ELEKTRICKÁ SCHÉMATA ŘETĚZENÍ

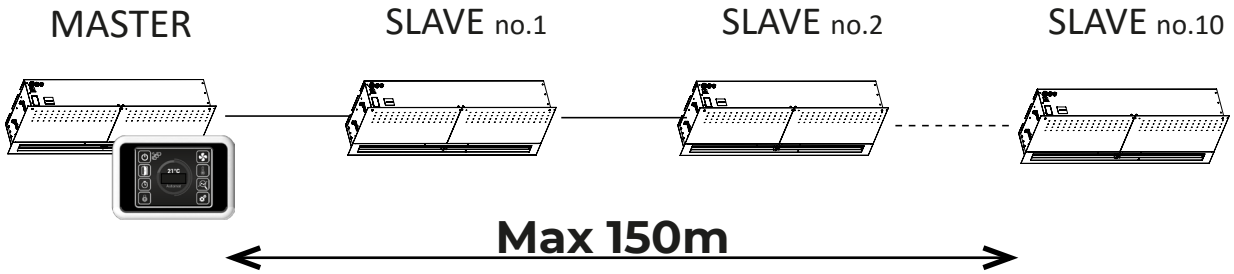

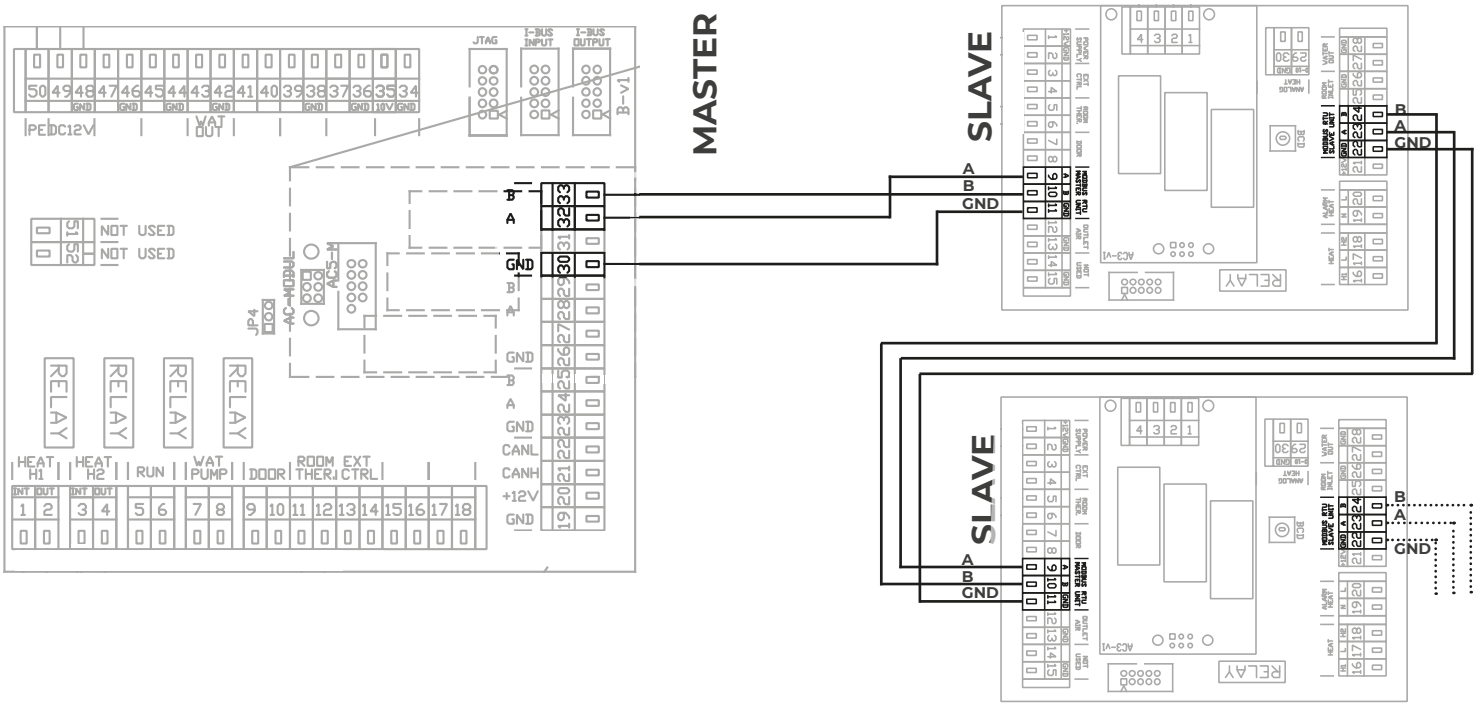

CELKOVÁ DÉLKA SBĚRNICE VŠECH ZŘETĚZENÝCH CLON NESMÍ PŘEKROČIT DÉLKU 150M!!!

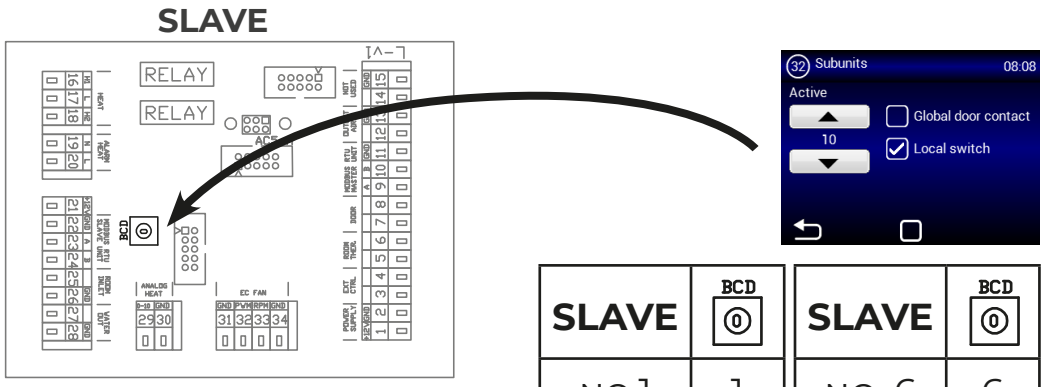

SLAVE	BCD
NO.1	1
NO.2	2
NO. 3	3
NO. 4	4
NO. 5	5

SLAVE	BCD
NO. 6	6
NO. 7	7
NO. 8	8
NO. 9	9
NO. 10	A

1. INSTALACE

Umístění snímačů teploty

Snímač pokojové teploty (součástí dodávky)

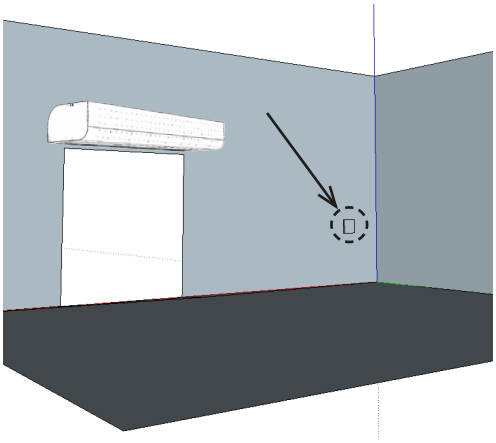

Snímač venkovní teploty (součástí dodávky)

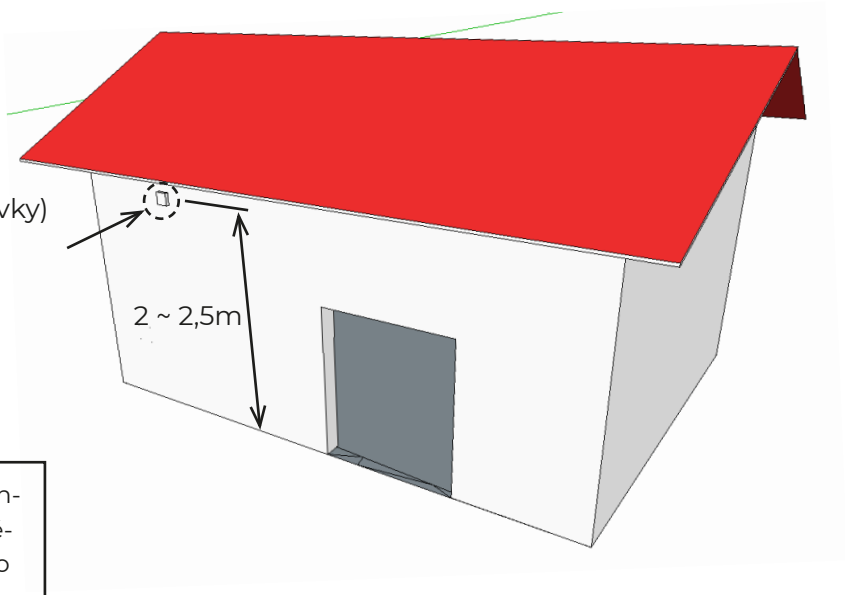

⚠	Snímač venkovní teploty se doporučuje instalovat na severní straně budovy, chráněný před přímým slunečním zářením nebo jiným nežádoucím tepelným zářením. Snímač teploty se doporučuje instalovat do krycí skříňky, která by měla obsahovat malý otvor pro lepší výsledky.

2. EXTERNÍ PŘÍSLUŠENSTVÍ

2.1 PŘIPOJENÍ EXTERNÍHO PŘÍSLUŠENSTVÍ

NEPŘEHLÉDNĚTE

- Při zapojování externího příslušenství musí být vzduchová clona odpojena od el. sítě.
- Všechny externí řídící komponenty musí být zapojeny podle elektrického schéma.

2.1-1 Dveřní kontakt DS

TECHNICKÉ INFORMACE

- vhodný pro všechny SM regulace
- Izolovaný spínací kontakt s maximálním napětím 230V, 6A
- IP67, lze zapojit jako spínací nebo rozpínací kontakt

POZOR!

Není dodáváno s výrobkem.

2.1-2 Dveřní kontakt DK-1 / DK-B3

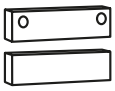

TECHNICKÉ INFORMACE

- Izolovaný spínací kontakt s maximálním napětím 12V.
- Kabel - Dvoupramenný kabel s průřezem 0,5 mm^2. - Maximální délka: 50 m

POZOR!

Není dodáváno s výrobkem.

2.1-3 Termostatický ventil – TV1/1

TECHNICKÉ INFORMACE

- Termostatický ventil pro regulaci vodního výměníku
- Vhodný pro všechny typy clon s vodním výměníkem
- Pracuje nezávisle na řídící elektronice

POZOR!

Není dodáváno s výrobkem.

2.1-4 Zónový ventil ZV3 / RT-3-xx

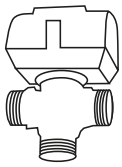

TECHNICKÉ INFORMACE

- Zónový ventil pro regulaci vodního výměníku
- Kabel - Třížilový kabel s průřezem 1,5 mm^2, 230 V/ 50 Hz.

POZOR!

Není dodáváno s výrobkem.

2. EXTERNÍ PŘÍSLUŠENSTVÍ

2.1-5 Prostorový termostat -TER-P

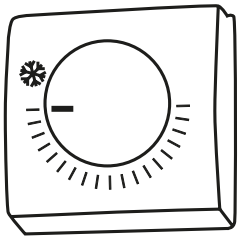

TECHNICKÉ INFORMACE

- Prostorový termostat pro regulaci topení
- Kabel - Dvoužílový kabel s průřezem 0,5 mm², 230 V/ 50 Hz.

POZOR!

Není dodáváno s výrobkem.

3. PRVNÍ SPUŠTĚNÍ

NEPŘEHLÉDNĚTE

Před spuštěním vzduchové clony si zkontrolujte následující:

- Nenechali jste nějaké nářadí nebo předměty uvnitř clony a tak způsobit její poničení?
- Je k dispozici odpovídající dodávka el. energie a pokud je to nutné i topná voda?
- Zavřeli jste vzduchovou clonu správně?
- Byl řídící modul správně připojen?
- Má clona odpovídající jištění dle platných norem?
- že instalace odpovídá všem instrukcím tohoto návodu
- že žádný nástroj nebo jiný předmět, který by ji mohl poškodit, nezůstal v zařízení

POZOR!

- Všechny zásahy nebo změny na vnitřním propojení jsou zakázány a vedou ke ztrátě záruky.
- Doporučujeme použít námi dodávané příslušenství. V případě pochybností ohledně možnosti použití nepůvodního příslušenství kontaktujte svého dodavatele.

4. OVLÁDACÍ PANEL

Možnost nastavit CAN adresu ovládacímu panelu tak, aby bylo možné připojit až 2 ovládací panely k MASTER regulaci
Volby: CP 1 = ovládací panel má adresu 1
CP 2 = ovládací panel má adresu 2

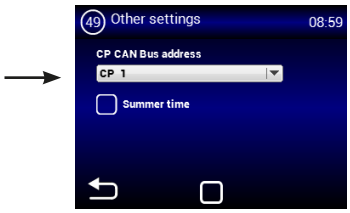

Adresa se nastavuje na každém ovladači a podle nastavení je poté ovladač naadresován

POZOR!

Každý panel musí mít svou vlastní adresu.
V případě nedodržení může toto vést k nesprávné funkci regulátoru.

Při zapojování více panelů je potřeba nastavit ukončovací prvky. Ty se nacházejí na hlavní elektronice a v ovladači:

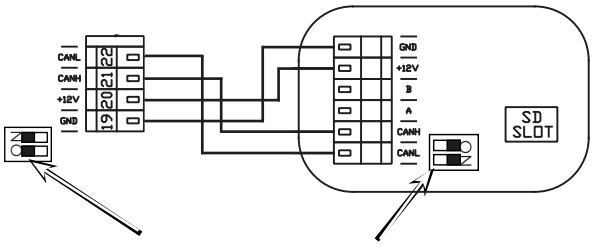

Nastavení ukončovacích prvků

Příklad zapojení ovladačů - Možnost 1:

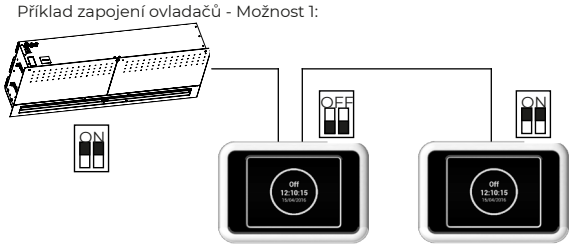

Elektrické zapojení - Možnost 1:

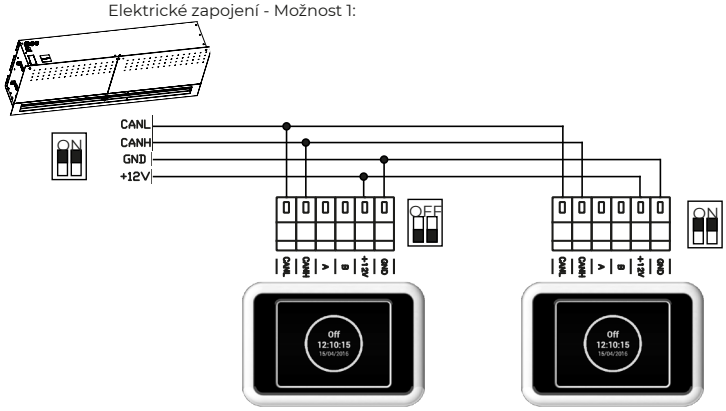

Elektrické zapojení - Možnost 2:

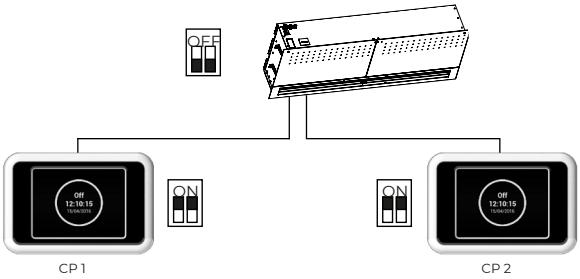

Elektrické zapojení - Možnost 2:

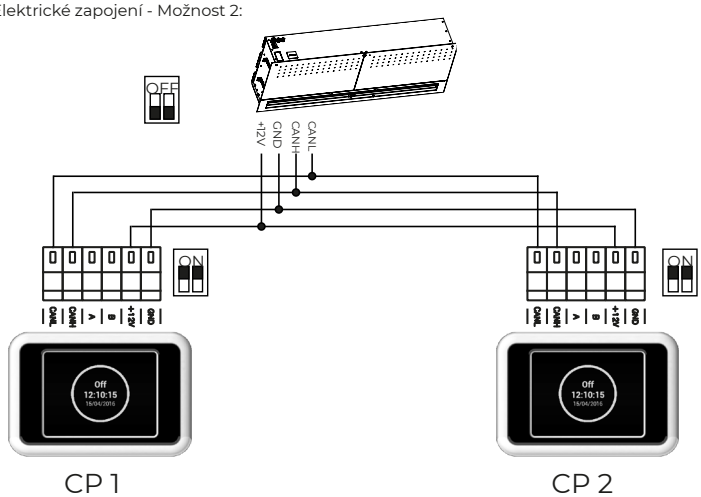

5. PORUCHOVÉ STAVY

5.1 PORUCHOVÉ STAVY

V případě jakéhokoliv zásahu na vzduchové cloně musí být odpojen hlavní el. přívod. Pakliže si nejste jisti správností kroků, nikdy se do žádné opravy nepouštějte a přivolejte odborný servis !!!

Popis	Chování zařízení	Pravděpodobný problém	Řešení
44 - Chyba ventilátoru	Zařízení nefunguje	Přehřátý ventilátor nebo porucha tepelného kontaktu přívodního ventilátoru	Zjistěte příčinu přehřátí motoru (vadné ložisko, mechanická závada, zkrat...) popřípadě proveďte výměnu motoru.
45 - Požadována údržba/filtr zanesen	Zařízení funguje	Filtr nebo nastavený čas výměny byl dosažen	Proveďte výměnu filtru. Po výměně nezapomeňte provést RESET v MENU 1616 - FILTER TIMER
46 - Porucha ohřívače	Zařízení nefunguje	Závada na ohřívači	Zkontrolujte ohřívač a stav bezpečnostního termostatu. Je zajištěno správné chlazení ohřívače? Zkontrolujte chod motorů.
65 - Chyba komunikace	Zařízení nefunguje	Chyba v komunikaci	Zkontrolujte zda-li komunikační kabel je správně připojen a není poškozen. Respektujte schéma připojení a zamezte jevům, které by mohly rušit komunikaci (kabeláž v blízkosti vysokého napětí, jevy v místě instalace vyvolávající rušení)
Zařízení nepracuje	Zařízení nefunguje	Přerušený přívod el. energie	Zkontrolujte zda není přerušen přívod el. energie
		Prasklá pojistka	Zkontrolujte pojistku umístěnou na modulu regulace
Topení samovolně vypíná	Zařízení Funguje ale netopí	Ohřívač se přehřívá	Elektrický ohřívač se přehřívá díky nedostatečnému průtoku vzduchu. Zkontrolujte zda běží ventilátory naplno a zda není omezen přívod vzduchu do zařízení.

⚠ ***POZOR!***

Před jakýmkoliv zásahem do vnitřku vzduchové clony musí být vypnut hlavní elektrický přívod. Vzduchovou clonu je nutné nechat vychladnout!

6. ÚDRŽBA

6.1 ČIŠTĚNÍ

POZOR!

- K čištění je zakázáno používat stlačený vzduch, chemikálie, rozpouštědla nebo vodu.
- Jemným smetáčkem nebo vysavačem vyčistěte nasávací kryt a vnitřek vzduchové clony
- Viz návod pro instalaci clony ESSENSSE NEO

7. SERVIS

7.1 KDYŽ NEDOKÁŽETE ZÁVADU ODSTRANIT SAMI

Pokud se vám nepodařilo vyřešit problém, obraťte se na dodavatele nebo výhradní zastoupení firmy 2VV. Záruční a pozáruční servis provádí dodavatel nebo některá z autorizovaných servisních organizací, jejichž seznam je k dispozici u dodavatele.

Dodavateli či servisnímu středisku poskytněte níže uvedené informace:
- typové označení vzduchové clony,
- použité příslušenství,
- místo instalace,
- sériové číslo,
- podmínky instalace (i elektrické),
- doba chodu,
- detailní popis závady.

7.2 VYŘAZENÍ PRODUKTU Z PROVOZU - LIKVIDACE

Předtím, než výrobek zlikvidujete, učiňte ho nepoužitelným. I staré výrobky obsahují suroviny, které je možné znovu použít. Ty odevzdejte do sběrny druhotných surovin. Výrobek je lépe nechat zlikvidovat v místě, které je na to specializované, a bude tak možné dále využít recyklovatelné materiály. Nepoužitelné části výrobku uložte na řízenou skládku.

Při likvidaci materiálů je nunto dodržet příslušné národní předpisy o likvidaci odpadu.

8. ELEKTRICKÁ SCHÉMATA

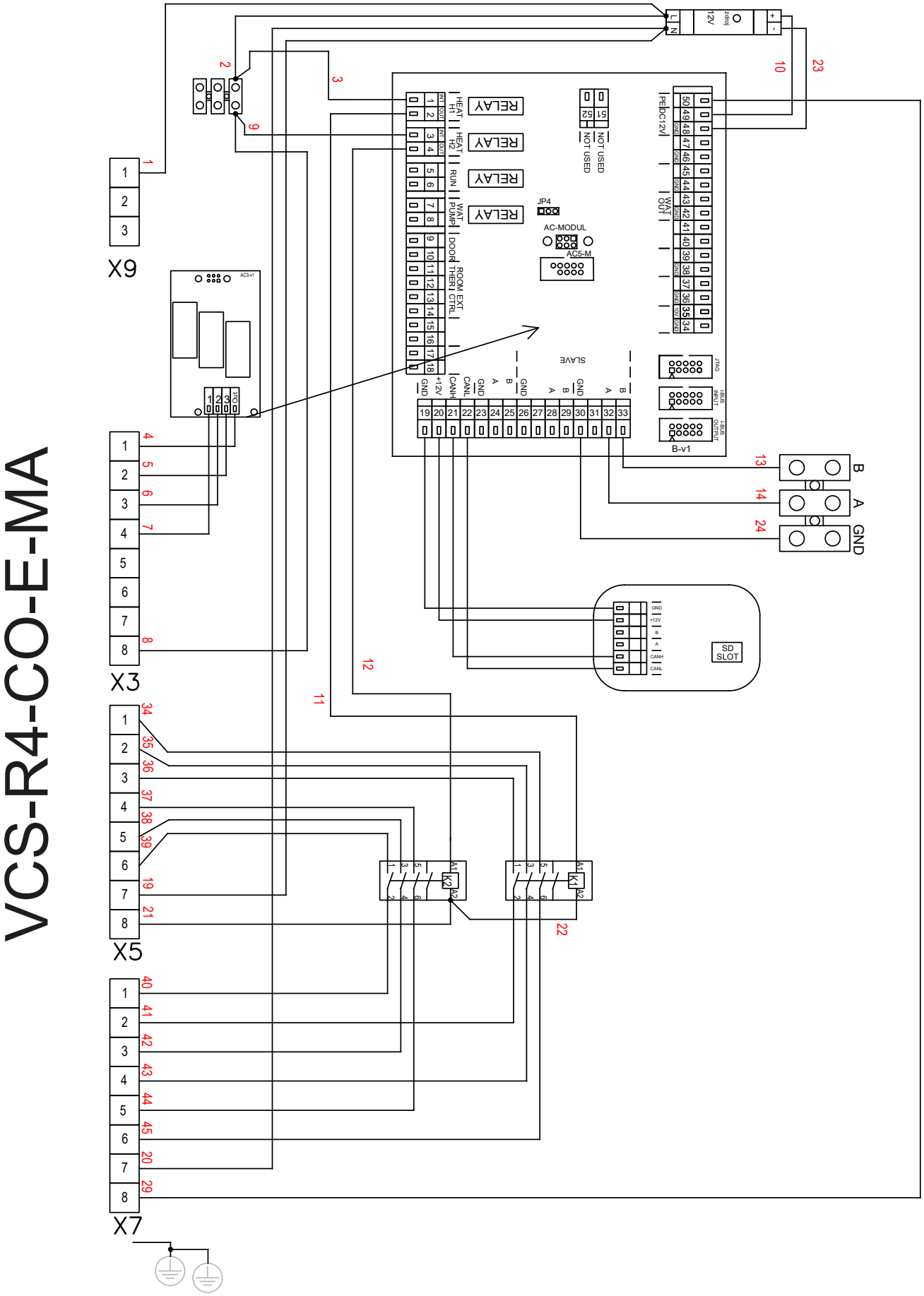

8. ELEKTRICKÁ SCHÉMATA

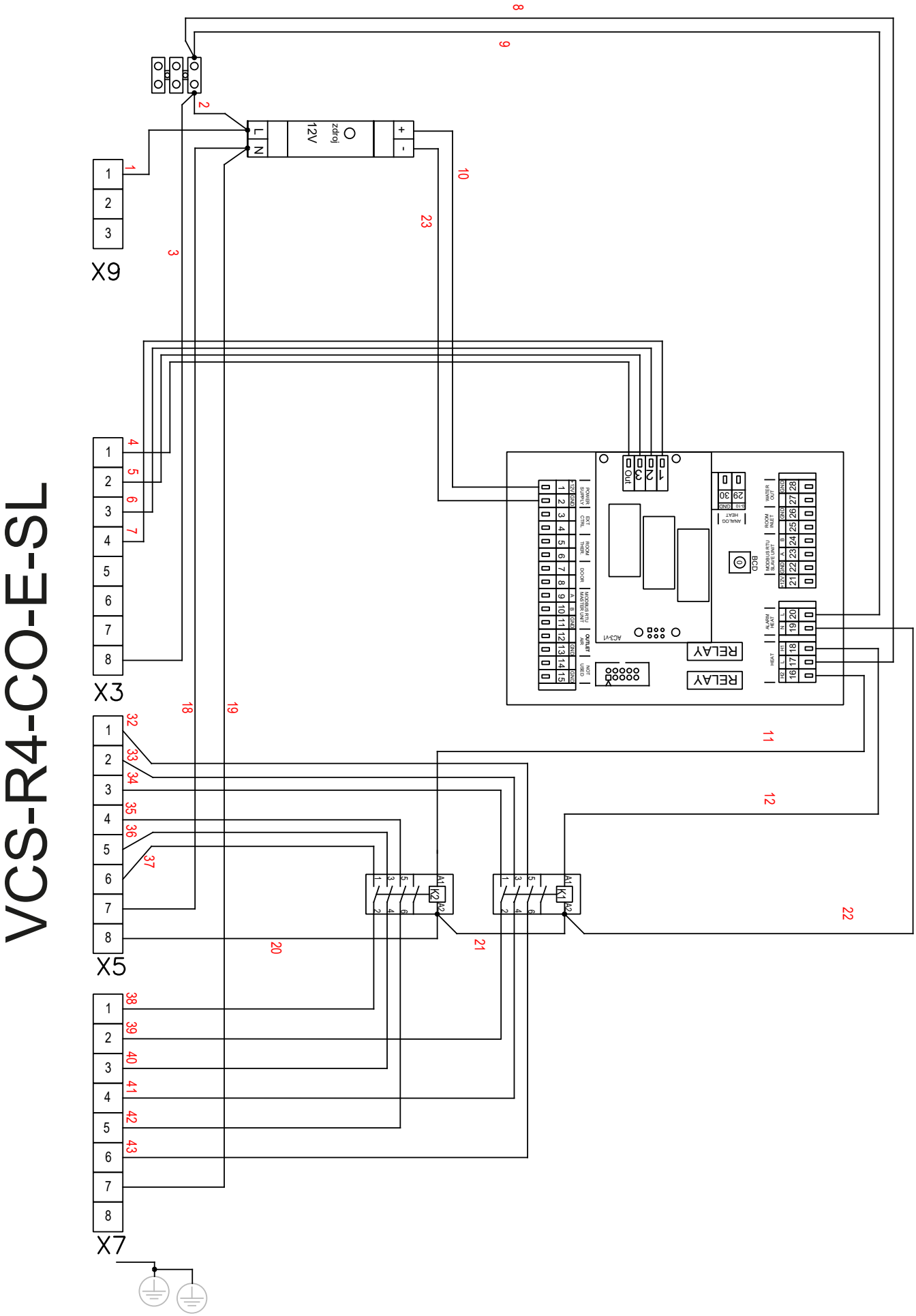

8. ELEKTRICKÁ SCHÉMATA

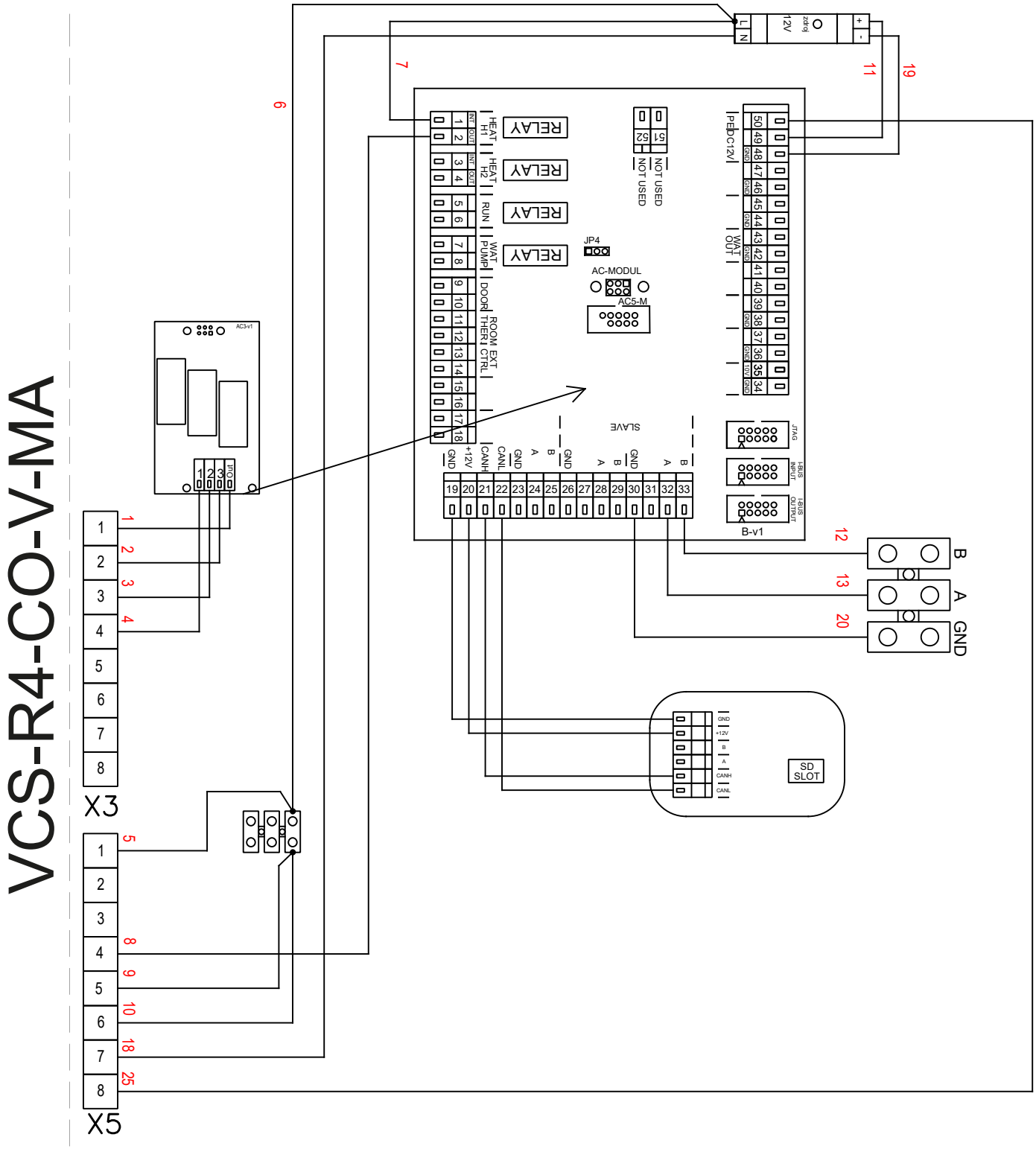

8. ELEKTRICKÁ SCHÉMATA

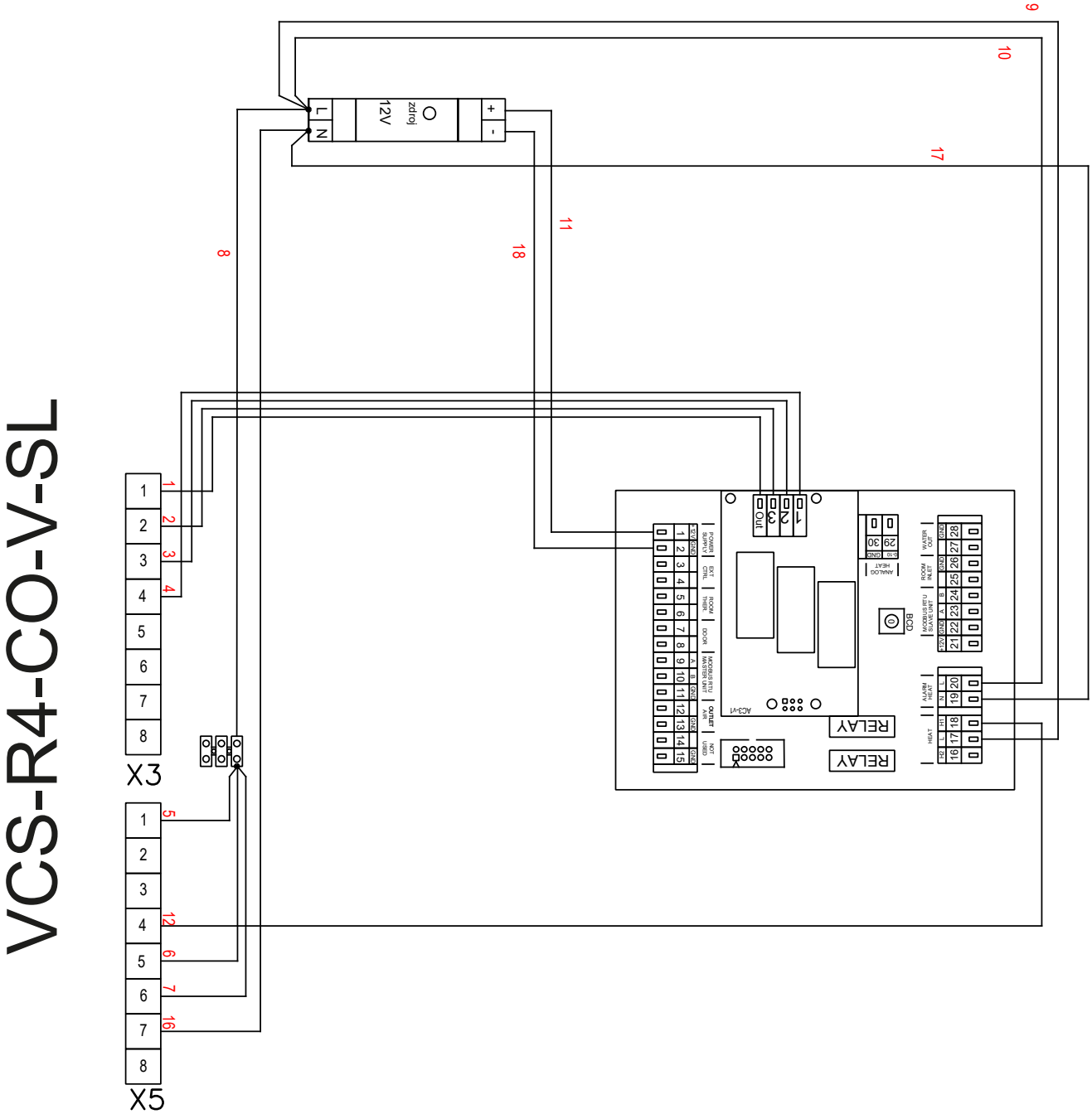

8. ELEKTRICKÁ SCHÉMATA

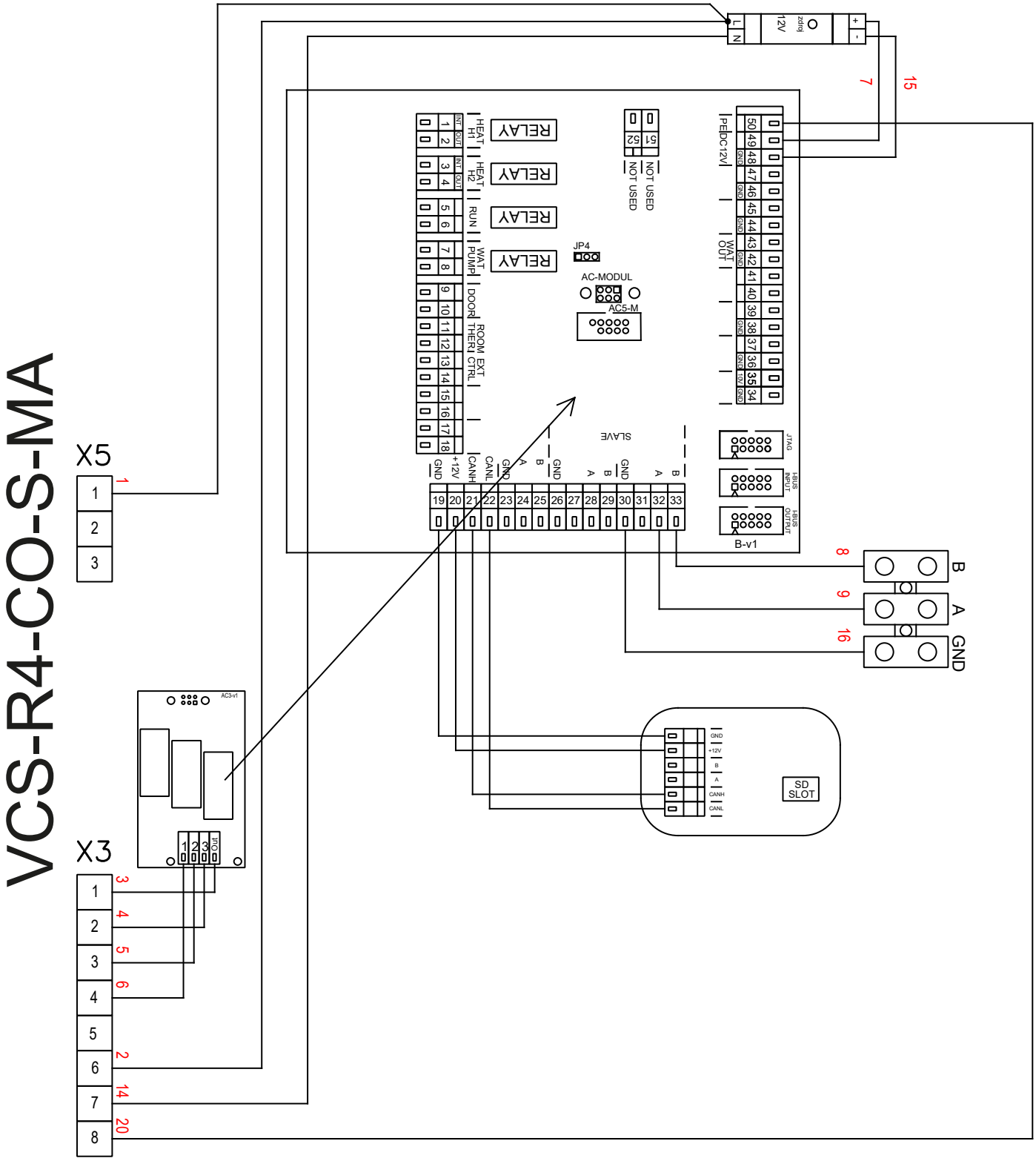

8. ELEKTRICKÁ SCHÉMATA

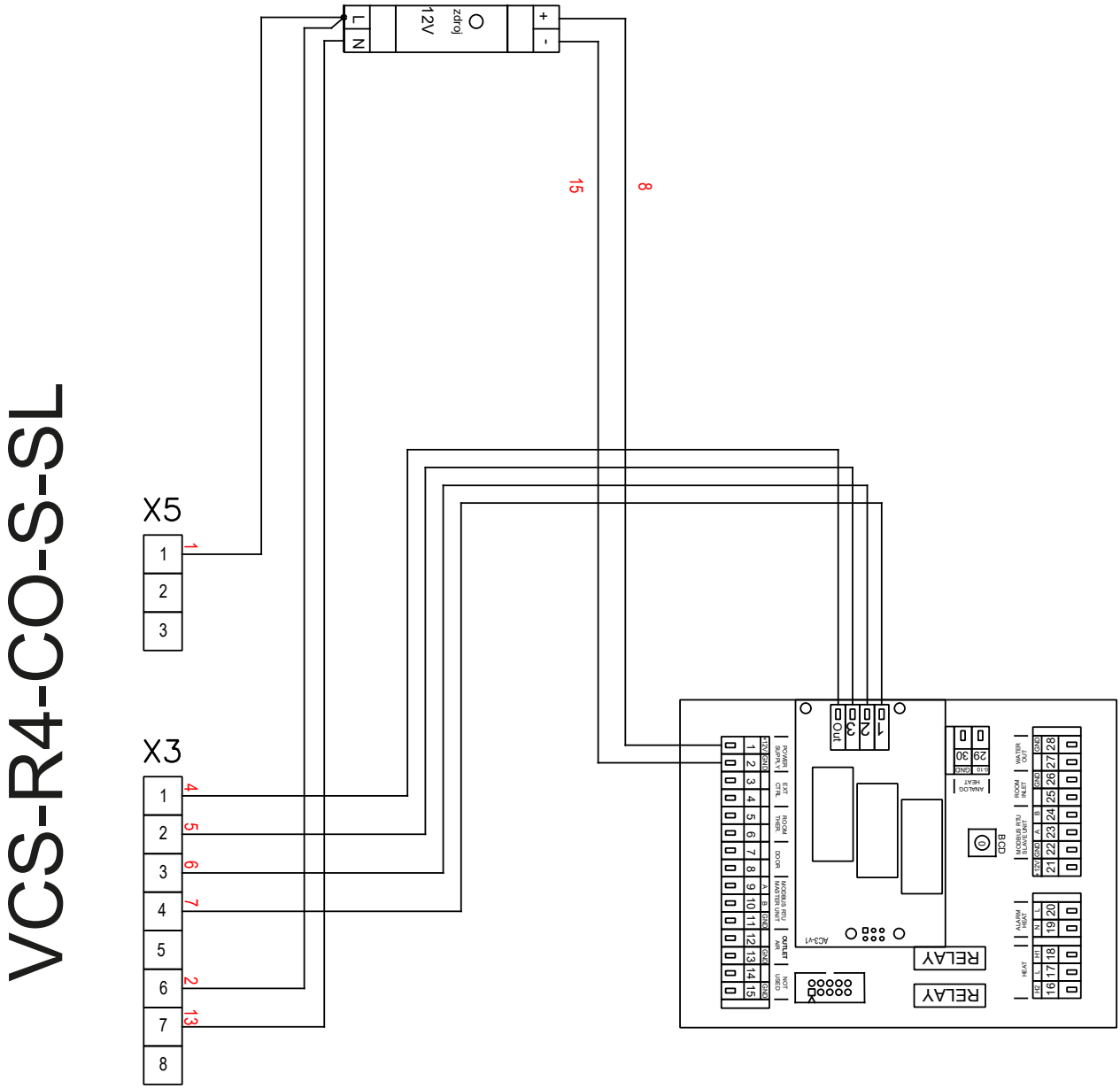

9. ZÁVĚREM

9. ZÁVĚREM

V případě jakýchkoliv nejasností nebo dotazů se neváhejte obrátit na naše obchodní oddělení nebo oddělení technické podpory.

KONTAKT

Adresa:
2VV, s.r.o.,
Fáblovka 568,
533 52 Pardubice,
Česká republika

Internet :
http://www.2vv.cz/