CZ

ALFA 85

Plný návod
INSTALACE A OBSLUHA

v7

4-118-0228

H02-0322-0115-23 1/3
A02-0322-1016-23 2/3
S02-SAFE-0813-00 3/3

OBSAH

1. NEŽ ZAČNETE	3
2. VYBALENÍ	4
3. HLAVNÍ SOUČÁSTI	5
4. ROZMĚRY	6
5. TECHNICKÉ PARAMETRY	17
6. INSTALACE	20
7. PRVNÍ UVEDENÍ DO PROVOZU	48
8. ÚDRŽBA	49
9. ODSTRAŇOVÁNÍ ZÁVAD	50
10. SERVIS	55
11. SCHÉMA ZAPOJENÍ	56
12. ZÁVĚR	65

1. NEŽ ZAČNETE

Pro lepší orientaci najdete následující symboly v textu této příručky. Následující tabulka uvádí symboly a jejich význam.

Symbol		Význam
	POZOR!	Výstraha nebo upozornění
	ČTĚTE POZORNĚ!	Důležité pokyny
	BUDETE POTŘEBOVAT	Rady a praktické informace
	TECHNICKÉ ÚDAJE	Podrobnější technické informace
		Odkaz na jiný bod I část uzivatelské příručky

Před zapojením si prosím pozorně přečtěte návod **Bezpečnost pro ventilační jednotky**, kde najdete pokyny pro správné a bezpečné používání výrobku.

Tato příručka obsahuje duležité pokyny pro bezpečné zapojení ventilační jednotky. Před zapojením jednotky si prosím pozorně přečtěte všechny níže uvedené pokyny a řiďte se jimi! Výrobce si vyhrazuje právo provádět změny, včetně technické dokumentace, bez předchozího upozornění. Uložte prosím tento návod pro budoucí použití. Považujte tuto příručku za součást výrobku.

ES PROHLÁŠENÍ O SHODĚ

Výrobek byl navržen, vyroben, uveden na trh, splňuje všechna příslušná ustanovení a je ve shodě s požadavky směrnic Evropského Par lamentu a Rady, včetně pozměňovacích návrhu pod které byl zařazen. Za podmínek obvyklého a v návodu k obsluze určeného použití a instalace, je bezpečný. Při posouzení byly aplikovány harmonizované evropské normy uvedené v příslušném ES Prohlášení o shodě. Aktuální a plnou verzi ES Prohlášení o shodě, nalezenete na stránkách www.2vv.cz nebo na přiloženém CD.

2. VYBALENÍ

2.1 ZKONTROLUJTE DODÁVKU

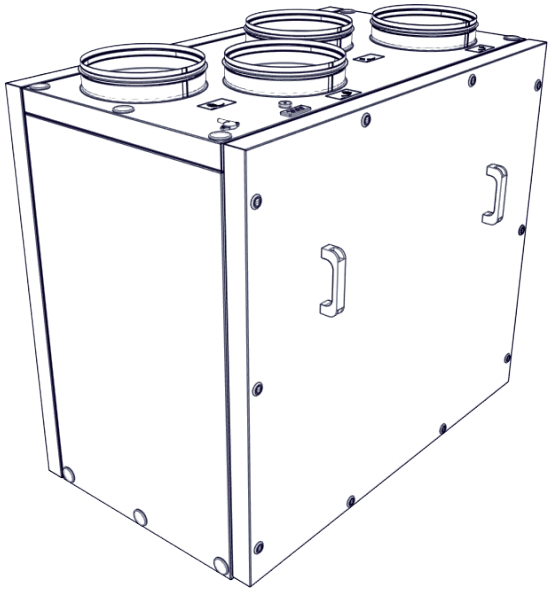

ČTĚTE POZORNĚ!

- Při dodání ihned zkontrolujte, zda není obal výrobku poškozen. O případném poškození obalu informujte dopravce. Pokud nedojde k reklamaci včas, na pozdější žádost nebude brán zřetel.
- Zkontrolujte, zda typ výrobku odpovídá vaší objednávce. Pokud typ výrobku neodpovídá, nevybalujte jej a ihned kontaktujte dodavatele.
- Po vybalení zkontrolujte stav jednotky a všech jejích součástek. V případě pochybností se obraťte na dodavatele.
- Nikdy nepoužívejte poškozenou jednotku.
- Pokud jednotku nevybalíte ihned po obdržení, je nutné ji skladovat ve vnitřních suchých prostorách při teplotě od +5 °C do +35 °C.

Tento výrobek je nutno správně zlikvidovat v souladu s místními právními předpisy a směrnicemi.
Výrobek obsahuje baterie, proto musí být recyklovány nebo zlikvidovány odděleně od domovního odpadu.
Když baterie nebo výrobek dosáhne konce své životnosti, obraťte se na distributora nebo na místní úřady a informujte se o možnostech recyklace. Oddělený sběr a recyklace vašeho produktu a jeho baterie napomohou chránit přírodní zdroje a zajistí, že produkt bude recyklován způsobem šetrným k lidskému zdraví a životnímu prostředí.

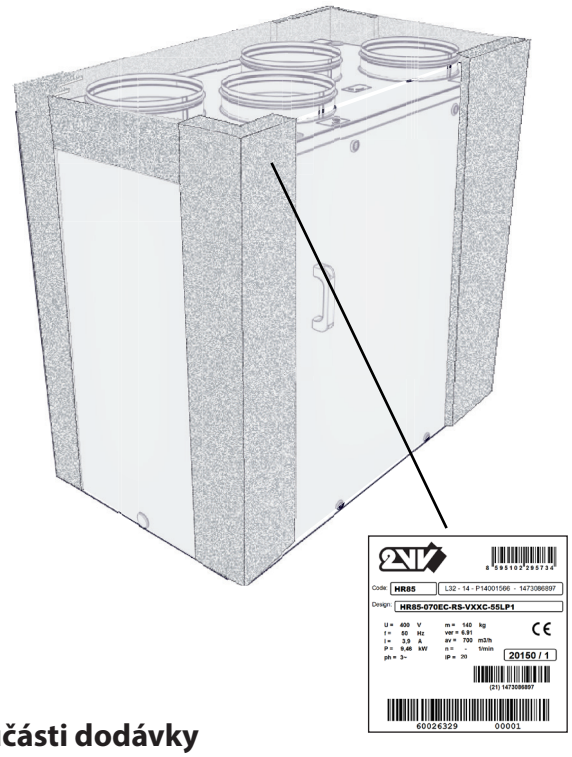

Součásti dodávky

Komunikační kabel není součástí dodávky a je nutné si jej zajistit. Lze použít např. UTP CAT5

ČTĚTE POZORNĚ!

- Pokud byla ventilační jednotka při přepravě vystavena teplotám nižším než 0°C, nechte ji před zapojením vybalenou alespoň 2 hodiny při pokojové teplotě, aby se vyrovnala teplota uvnitř jednotky.

2VV. Creating innovative solutions for you and your business since 1995.

3. HLAVNÍ SOUČÁSTI

Ovladač jednotky

Hlavní spínač s kabelem o délce 1,5m
(kromě řady 700, která má přívodní kabel typu CEE 7/16„Europlug“)

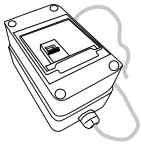

Externí teplotní čidlo (CT)
(stíněná dvoulinka max. 50m průřez min.0,5mm - **NENÍ SOUČÁSTÍ DODÁVKY**)

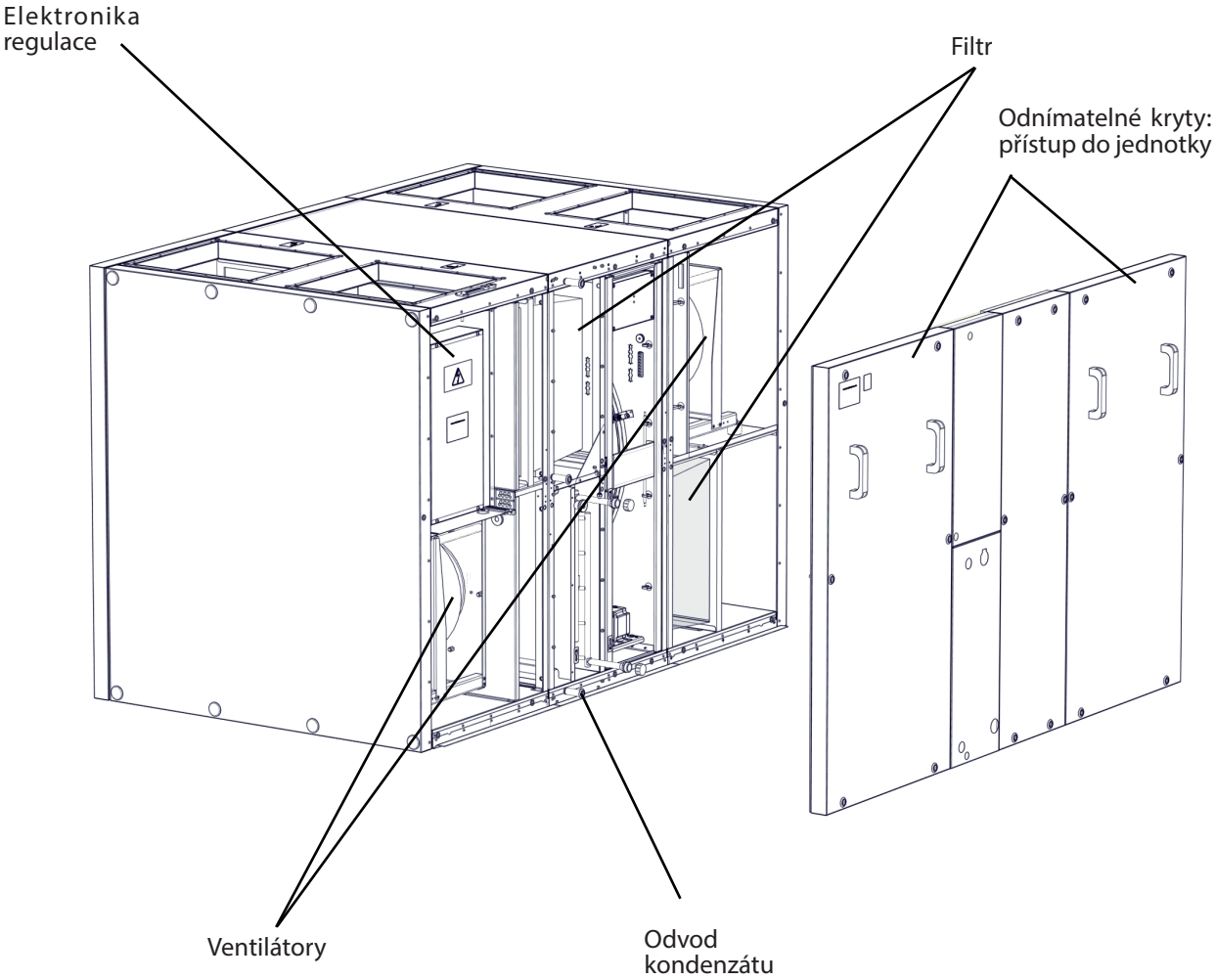

4. ROZMĚRY

ALFA 85 700 V - pravé provedení s připojením vzduchovodů ze strany

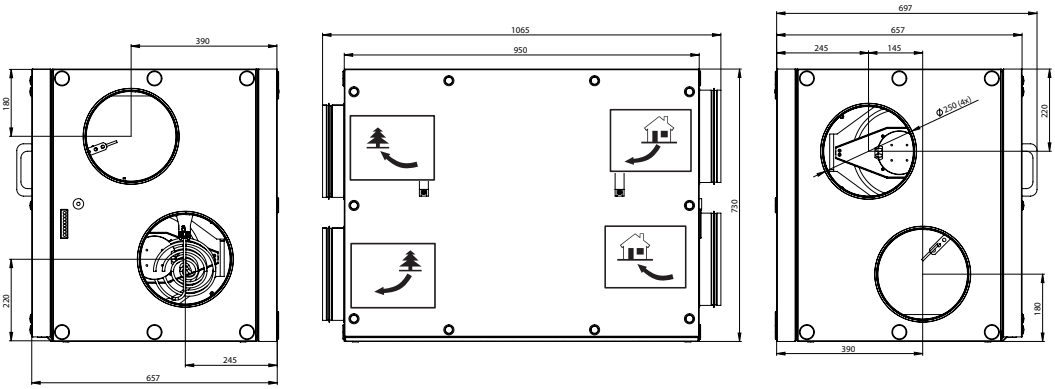

ALFA 85 700 V - levé provedení s připojením vzduchovodů ze strany

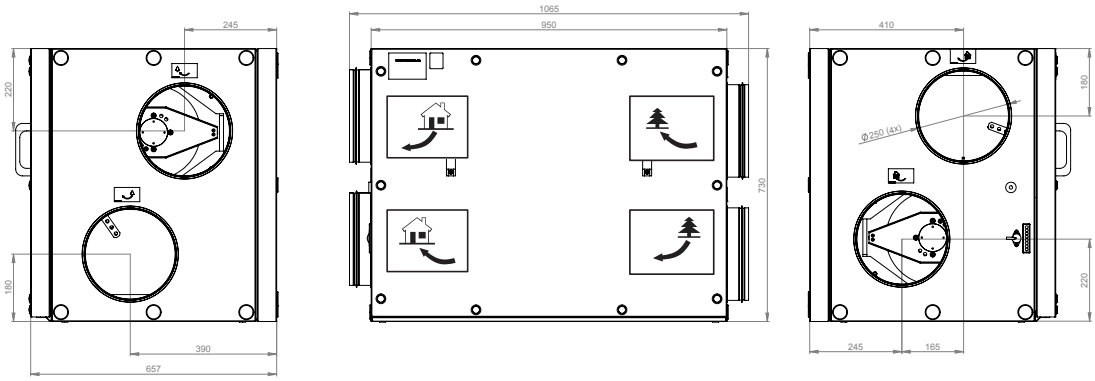

Vodní dohřev / C-O (change over) externí modul pro jednotky ALFA 85 700

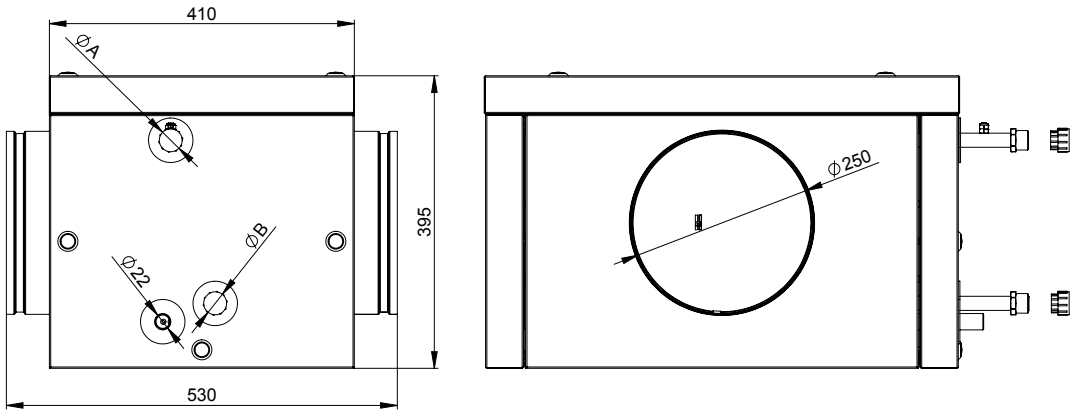

ALFA 85 700	A	B
700 vodní dohřev	G 1/2"	G 1/2"
700 dohřev/chladič	G 3/4"	G 3/4"
700 přímý výparník	5/8"	5/8"

4. ROZMĚRY

ALFA 85 700 U -pravé provedení s připojením vzduchovodů ze zhora

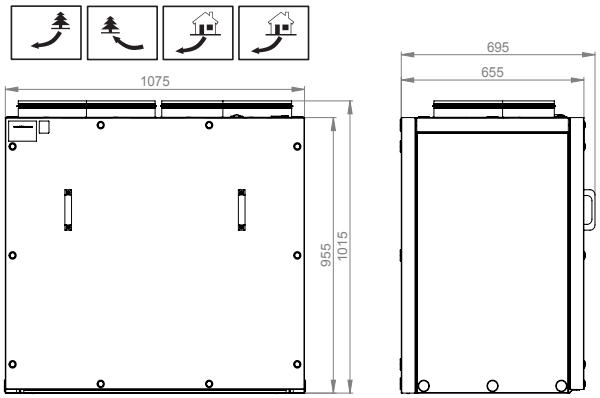

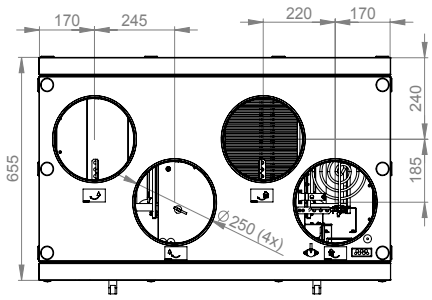

ALFA 85 700 U - levé provedení s připojením vzduchovodů ze zhora

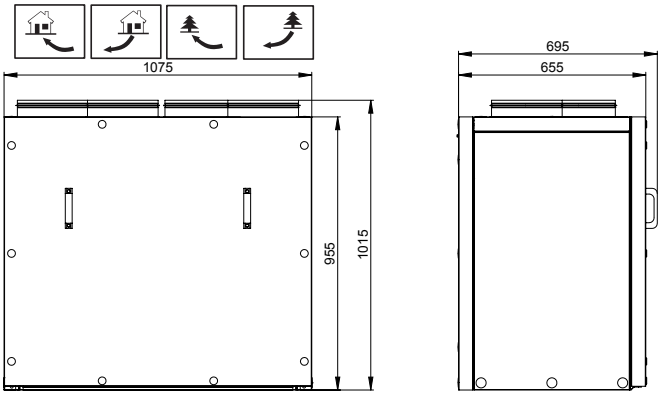

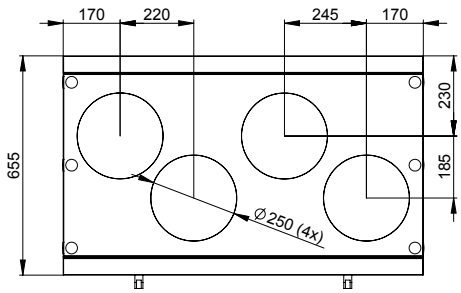

4. ROZMĚRY

ALFA 85 1000 U - pravé provedení s připojením vzduchovodů ze zhora

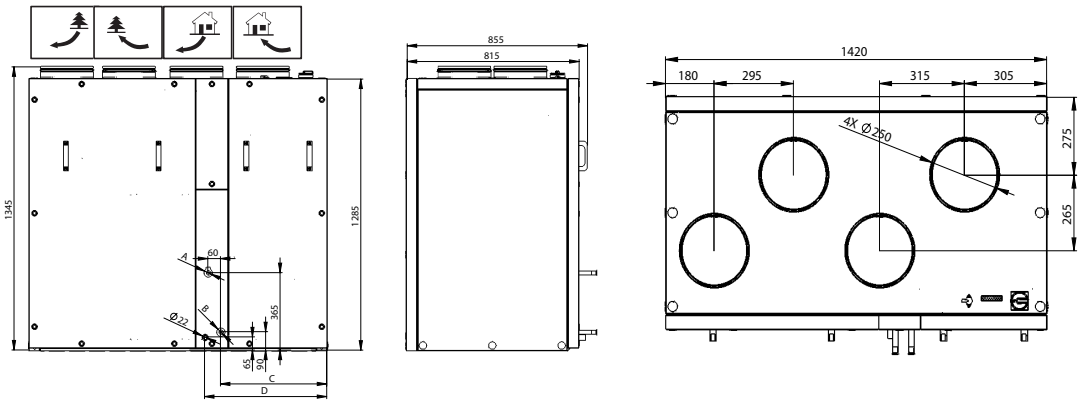

ALFA 85 1000	Ø A	Ø C	C	D
dohřev/chladič	G 3/4"	G 3/4"	505	580
vodní dohřev	G 1/2"	G 1/2"	505	580
přímý výparník	5/8"	5/8"	505	580

ALFA 85 1000 U - levé provedení s připojením vzduchovodů ze zhora

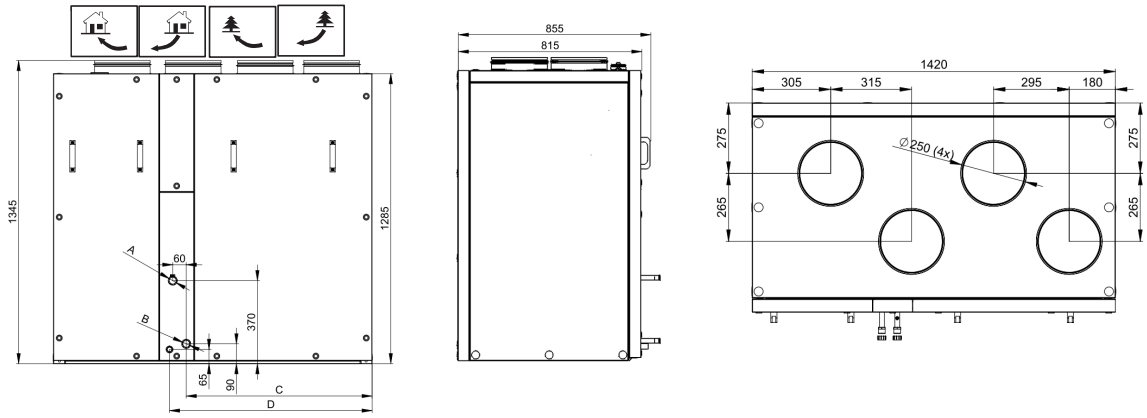

ALFA 85 1000	Ø A	Ø C	C	D
dohřev/chladič	G 3/4"	G 3/4"	825	900
vodní dohřev	G 1/2"	G 1/2"	825	900
přímý výparník	5/8"	5/8"	825	900

ALFA 85 1000 V - pravé provedení s připojením vzduchovodů ze strany

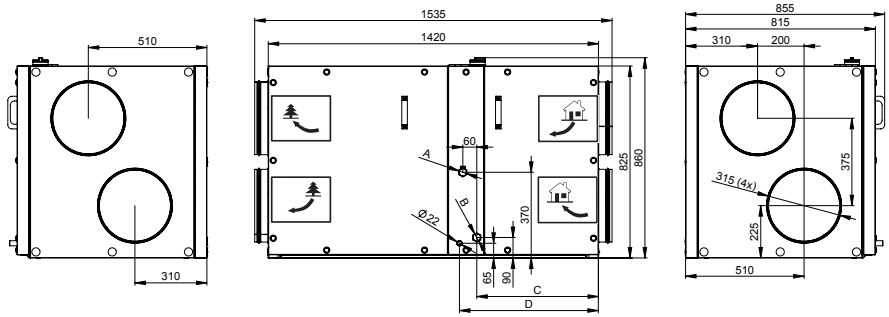

ALFA 85 1000	Ø A	Ø C	C	D
dohřev/chladič	G 3/4"	G 3/4"	525	595
vodní dohřev	G 1/2"	G 1/2"	525	595
přímý výparník	5/8"	5/8"	525	595

4. ROZMĚRY

ALFA 85 1000 V - levé provedení s připojením vzduchovodů ze strany

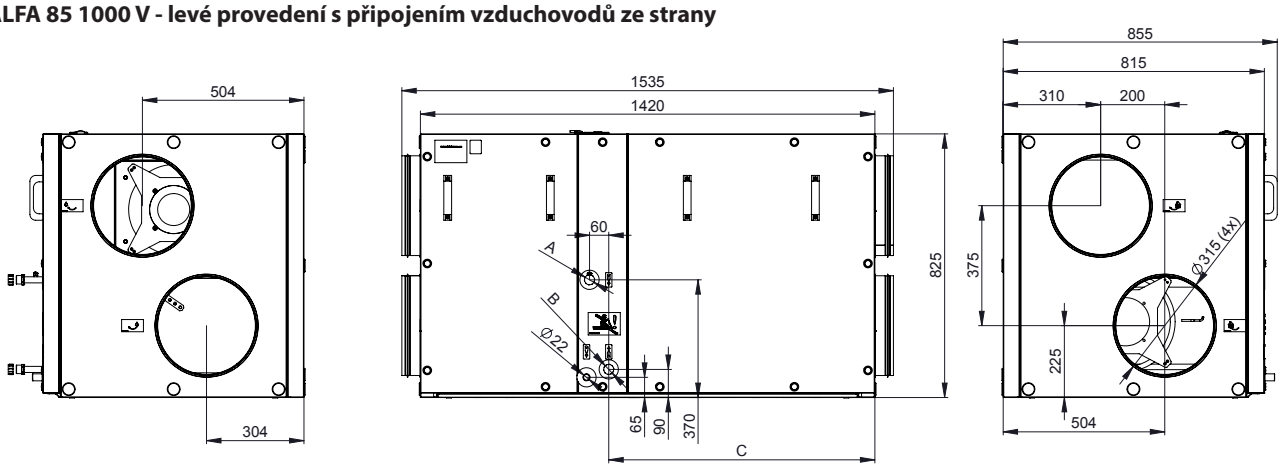

ALFA 85 1500/2000 U/V - pravé provedení s připojením vzduchovodů ze zhora / ze strany

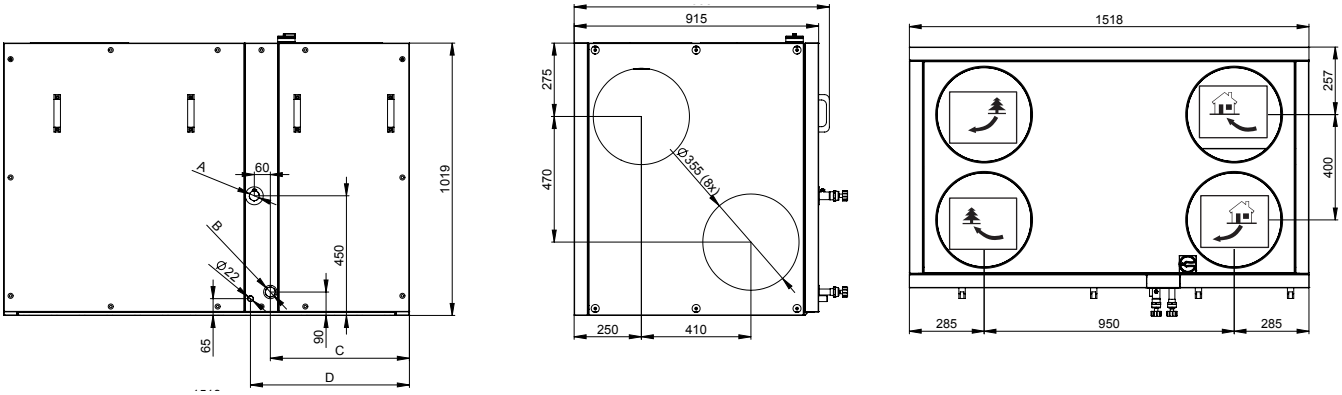

ALFA 85 1500/2000	Ø A	Ø C	C	D
dohřev/chladič	G 1"	G 1"	520	595
vodní dohřev	G 3/4"	G 3/4"	520	595
přímý výparník	1 1/8"	7/8"	520	595

ALFA 85 1500/2000 U/V - levé provedení s připojením vzduchovodů ze zhora / ze strany

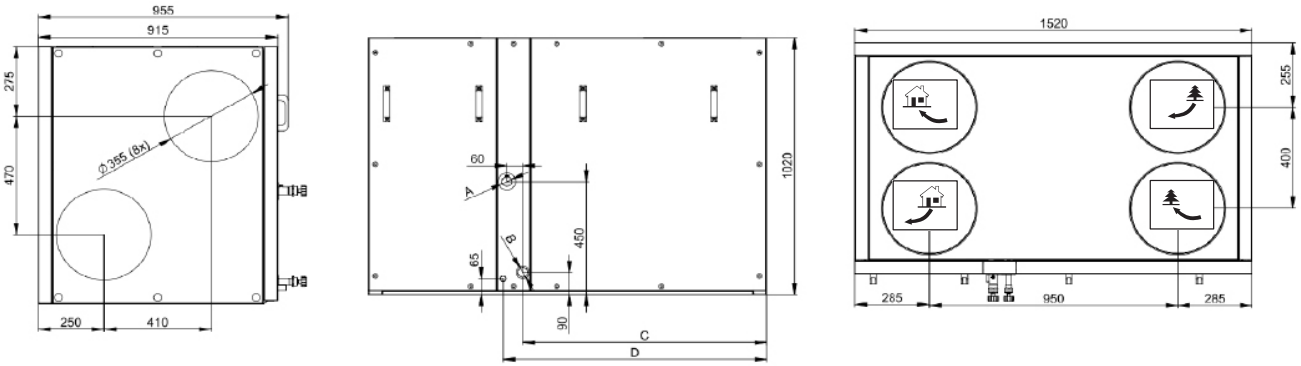

ALFA 85 1500/2000	Ø A	Ø C	C	D
dohřev/chladič	G 1"	G 1"	930	1005
vodní dohřev	G 3/4"	G 3/4"	930	1005
přímý výparník	1 1/8"	7/8"	930	1005

4. ROZMĚRY

ALFA 85 3000/4500 V - pravé provedení s připojením vzduchovodů ze strany

ALFA 85 3000/4500	Ø A	Ø C	C	D
dohřev/chladič	G 1"	G 1"	990	1060
vodní dohřev	G 3/4"	G 3/4"	990	1060
přímý výparník	1 3/8"	1 1/8"	990	1060

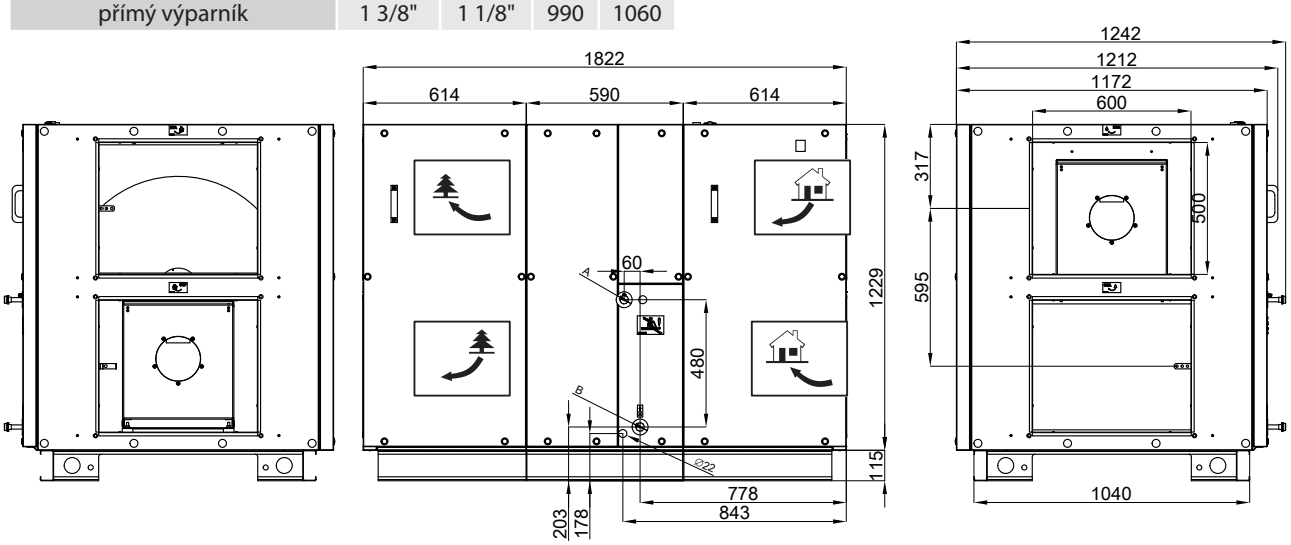

ALFA 85 3000/4500 V - levé provedení s připojením vzduchovodů ze strany

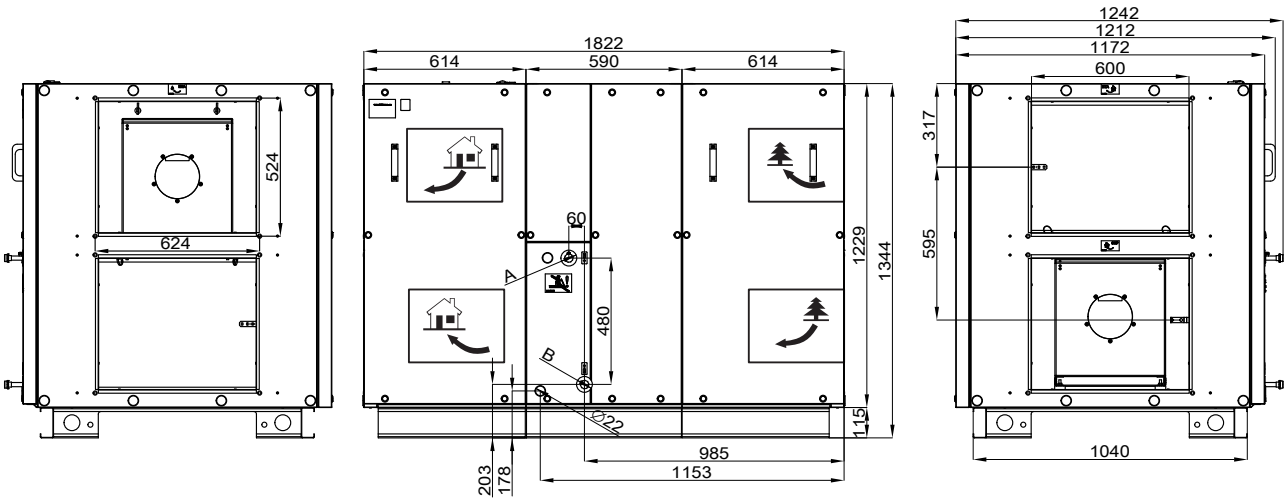

4. ROZMĚRY

ALFA 85 3000/4500 U - pravé provedení s připojením vzduchovodů zhora

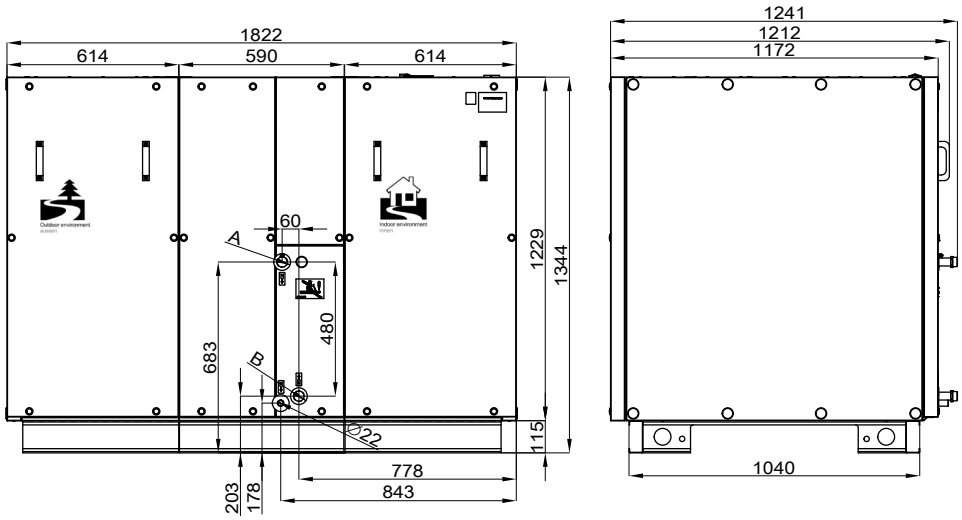

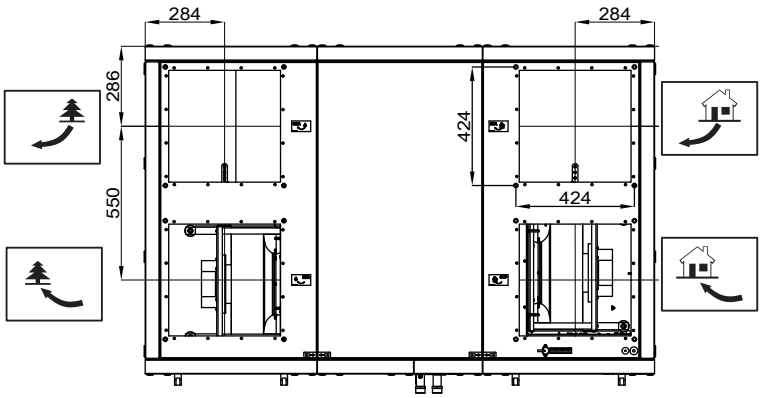

ALFA 85 3000/4500	Ø A	Ø C	C	D
dohřev/chladič	G 1"	G 1"	990	1060
vodní dohřev	G 3/4"	G 3/4"	990	1060
přímý výparník	1 3/8"	1 1/8"	990	1060

4. ROZMĚRY

ALFA 85 3000/4500 U - levé provedení s připojením vzduchovodů ze zhora

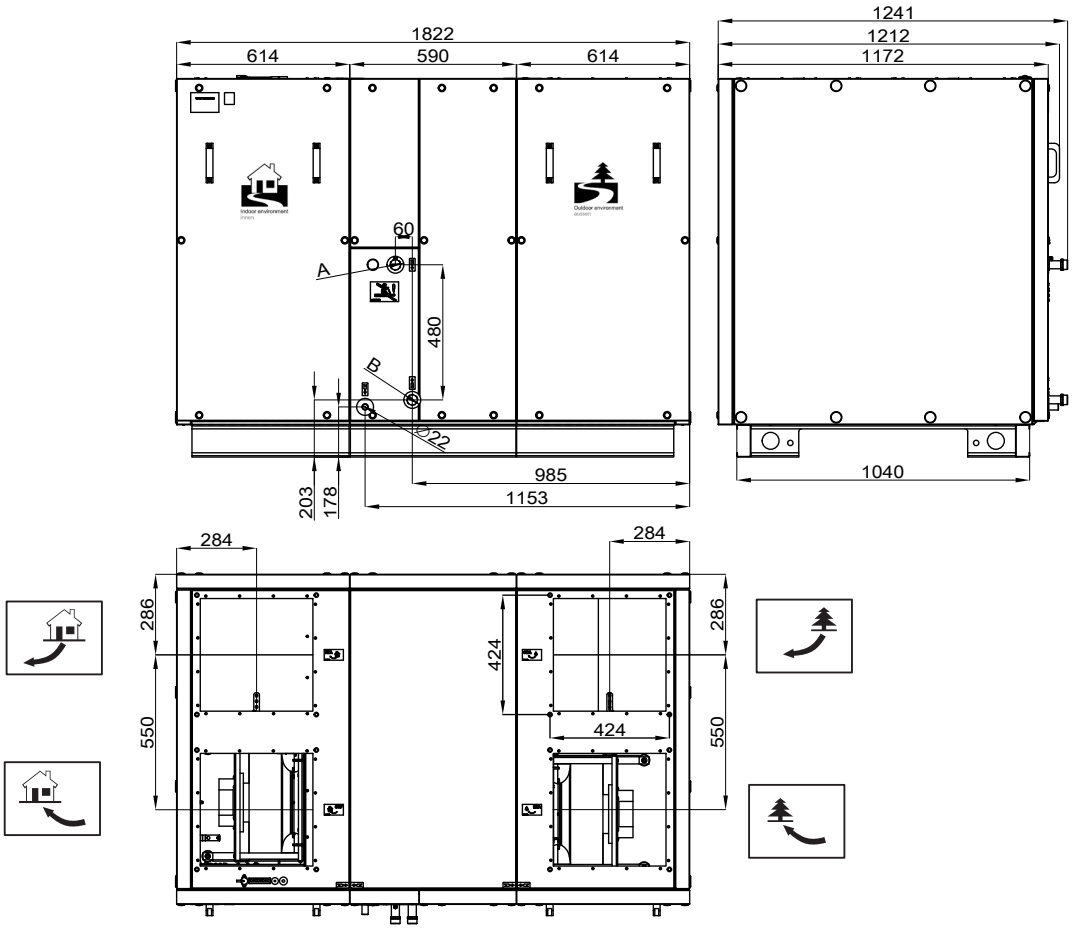

ALFA 85 3000/4500	Ø A	Ø C	C	D
dohřev/chladič	G 1"	G 1"	990	1060
vodní dohřev	G 3/4"	G 3/4"	990	1060
přímý výparník	1 3/8"	1 1/8"	990	1060

4. ROZMĚRY

ALFA 85 5500/7500 V - pravé provedení s připojením vzduchovodů ze strany

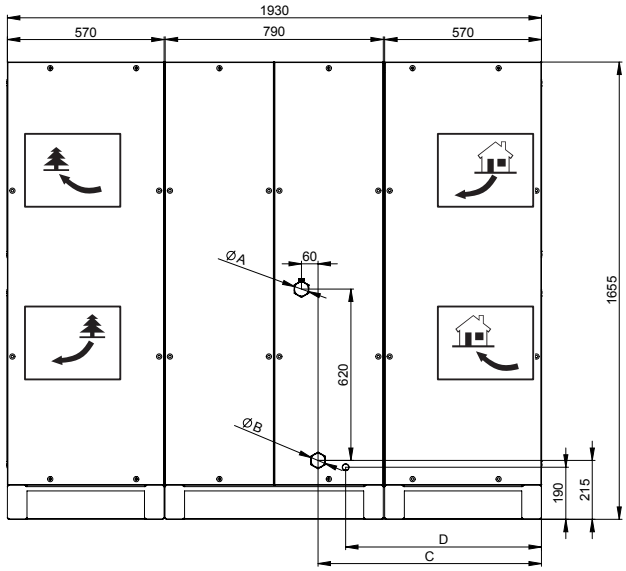

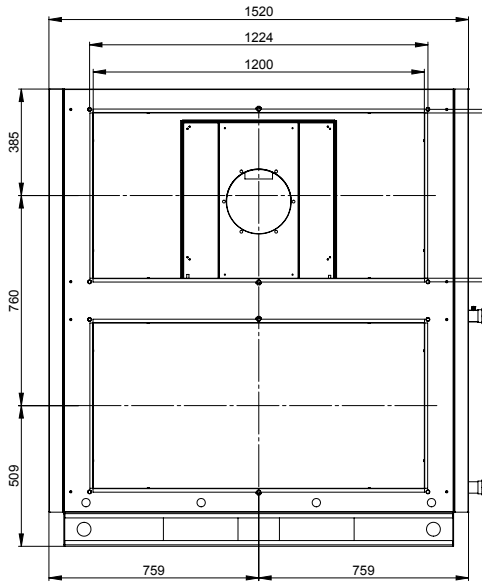

ALFA 85 5500/7500	Ø A	Ø C	C	D
dohřev/chladič	1 1/2"	1 1/2"	810	710
vodní dohřev	3/4"	3/4"	810	710
přímý výparník	1 5/8"	1 1/8"	810	710

4. ROZMĚRY

ALFA 85 5500/7500 V - levé provedení s připojením vzduchovodů ze strany

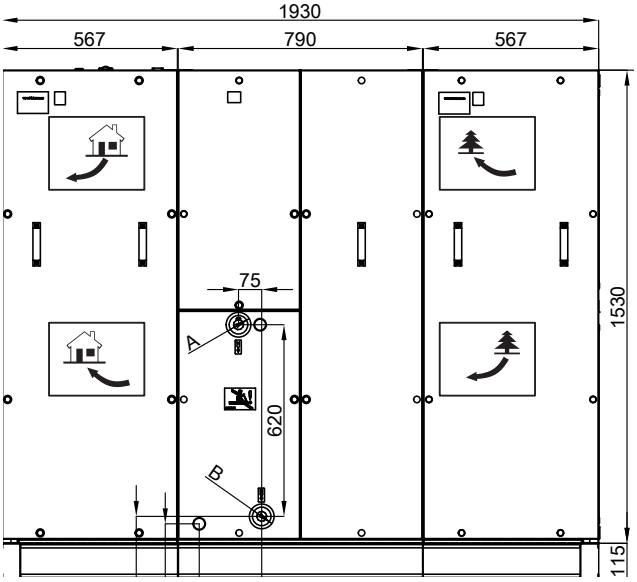

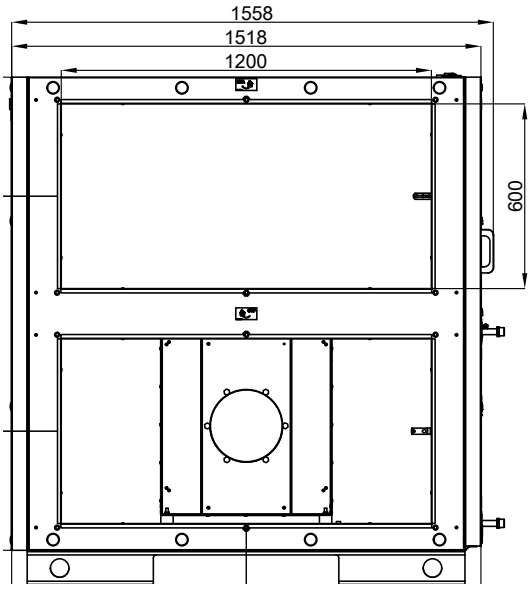

ALFA 85 5500/7500	Ø A	Ø C	C	D
dohřev/chladič	1 1/2"	1 1/2"	810	710
vodní dohřev	3/4"	3/4"	810	710
přímý výparník	1 5/8"	1 1/8"	810	710

4. ROZMĚRY

ALFA 85 9000/12000 V - pravé provedení s připojením vzduchovodů ze strany

ALFA 85 9000/12000	Ø A	Ø B
dohřev/chladič	2"	2"
vodní dohřev	1"	1“
přímý výparník	1 1/8"	2 1/8"

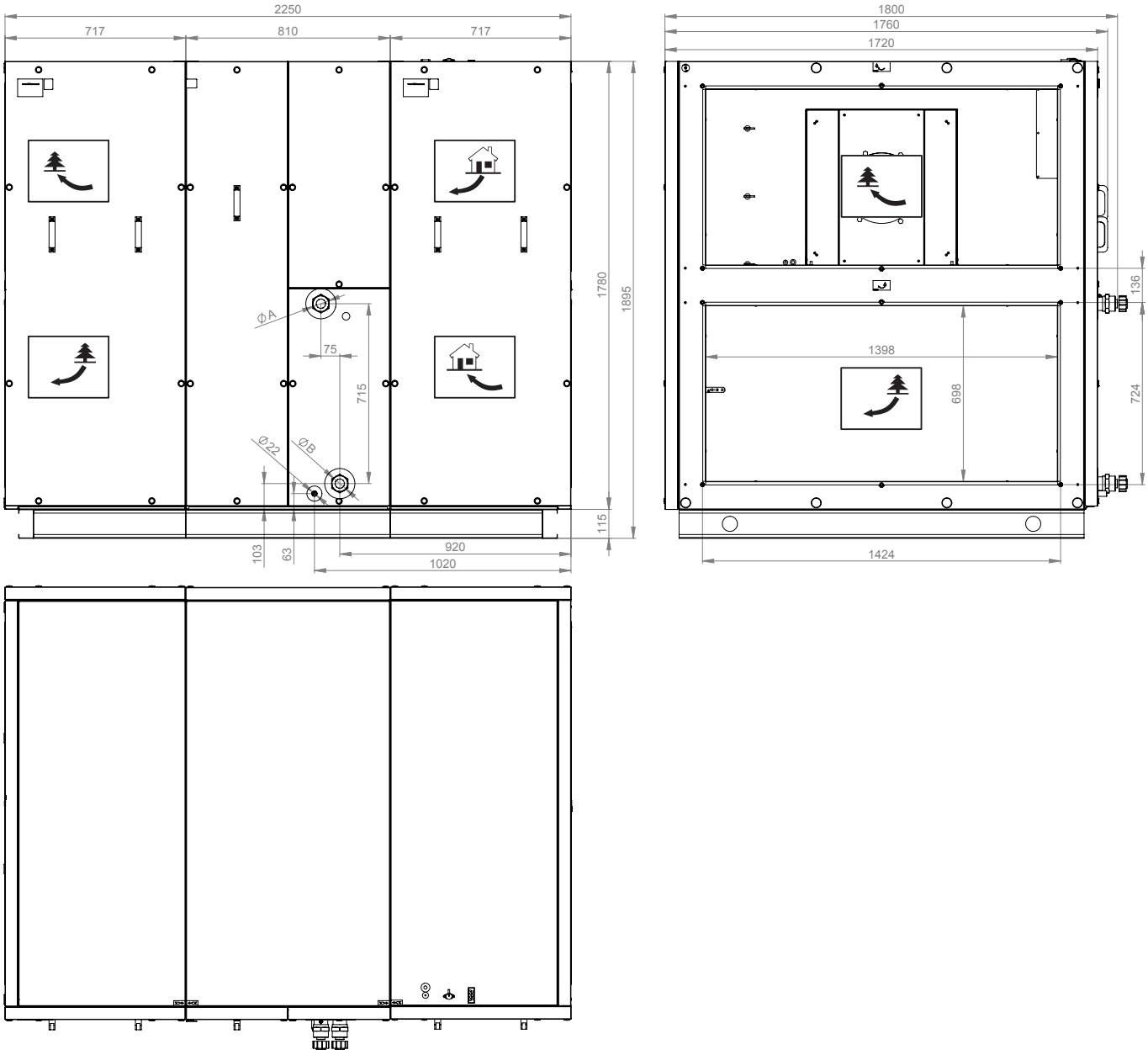

4. ROZMĚRY

ALFA 85 9000/12000 V - levé provedení s připojením vzduchovodů ze strany

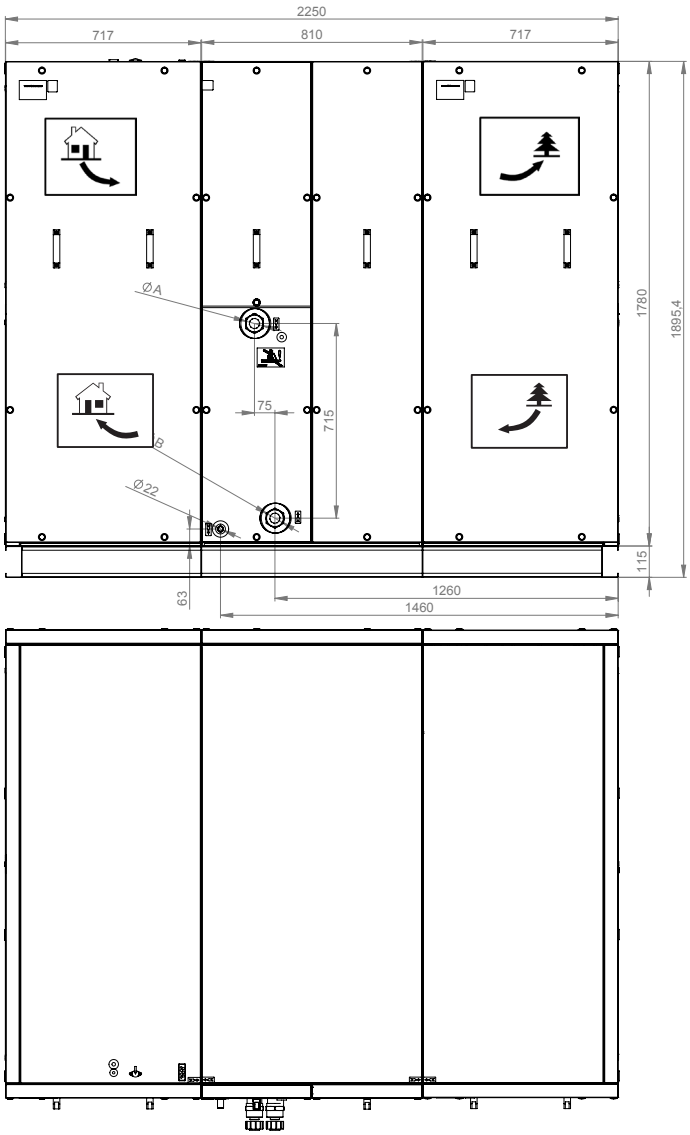

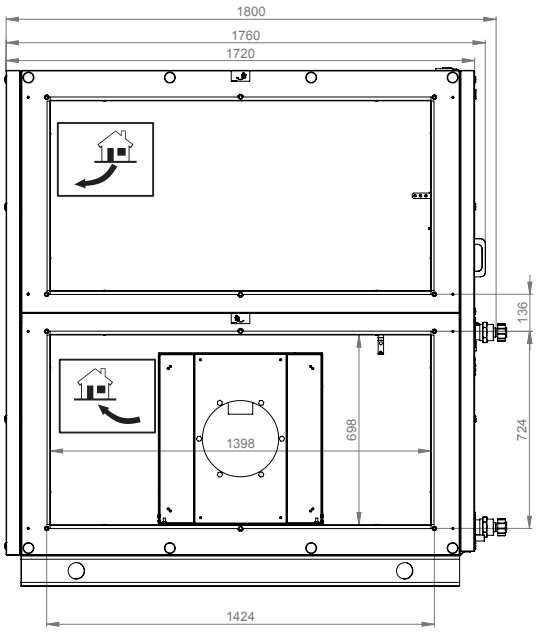

ALFA 85 9000/12000	Ø A	Ø B
dohřev/chladič	2"	2"
vodní dohřev	1"	1“
přímý výparník	1 1/8"	2 1/8"

5. TECHNICKÉ PARAMETRY

Elektrické charakteristiky EC motorů

Alfa 85 V/U	Napětí (V)	Frekvence (Hz)	Počet ventilátorů v jednotce	Příkon ventilátoru (W)	Proud (A)	Průtok (m3/h)	IP
700	230	50	2	200	1,2	700	44
1000	230	50	2	455	2,8	900	54
1500	230	50	2	455	2,8	1600	54
2000	230	50	2	715	3,1	2500	54
3000	400	50	2	1000	1,63	3000	54
4500	400	50	2	1700	2,6	4500	54
5500 V	400	50	2	1850	2,9	5500	54
7500 V	400	50	2	2730	4,2	7000	54
9000 V	400	50	2	3450	5,3	8500	55
12000 V	400	50	2	5700	9	10000	55

5. TECHNICKÉ PARAMETRY

Model s elektrickým ohřevem

Alfa 85 V/U	Napájení (V)	Frekvence (Hz)	Výkon (kW)	Proud na každou fázi (A)
700	230	50	2,4	11,7
1000	400	50	4	10,2
1500	400	50	5,5	12,3
2000	400	50	8,5	17
3000	400	50	11	16,5
4500	400	50	18,5	27,1
5500 V	400	50	27,6	40,7
7500 V	400	50	35,5	52
9000 V	400	50	40,8	60,6
12000 V	400	50	50,1	74,9

Model bez elektrického ohřevu / model s vodním ohřevem / model s C/O (change-over) / model s přímím výparníkem (DX).

Alfa 85 V/U	Napětí (V)	Frekvence (Hz)	Výkon (kW)	Proud na každou fázi (A)
700	230	50	0,4	3
1000	230	50	0,95	5,8
1500	230	50	1	6,2
2000	230	50	1,5	6,8
3000	400	50	2	3,5
4500	400	50	3,5	5,8
5500 V	400	50	3,5	5,8
7500 V	400	50	3,5	9
9000 V	400	50	7,2	12,1
12000 V	400	50	11,7	19,5

Model s vodním ohřevem:

ALFA 85 V/M	Nominální průtok (m3/h)	Nominální výkon (kW)	Teplota na výfuku (°C)	Tlaková ztráta - voda (kPa)	Průtok vody (m3/h)	Tlaková ztráta - vzduch (Pa)	Připojení
700	700	5,59	33	9,52	0,25	15,11	1/2
1000	900	7,92	35,4	6,47	0,35	9,42	1/2
1500	1600	13,71	34,7	18,74	0,6	12,16	3/4
2000	2500	17,77	30,5	30,02	0,78	26,39	3/4
3000	3000	24,17	33,2	12,16	1,07	14,13	3/4
4500	4500	30,51	29,6	18,74	1,34	28,55	3/4
5500 V	5500	42,16	32,1	10,1	1,86	14,91	3/4
7500 V	7000	48,39	29,9	13,05	2,13	22,66	3/4
9000 V	9000	63,19	31,4	9,03	3,22	28,65	1“
12000 V	12000	69,28	30	10,69	3,53	38,36	1“

*Data pro vodní spád 90/70 Tinlet = 10°C

5. TECHNICKÉ PARAMETRY

Model s C/O (change-over) chlazení:

ALFA 85 V/M	Nominální průtok (m3/h)	Nominální výkon (kW)	Teplota na výfuku (°C)	Tlaková ztráta - voda (kPa)	Průtok vody (m3/h)	Tlaková ztráta - vzduch (Pa)	Připojení
700	700	4,53	15,2	17,3	0,78	50	3/4
1000	900	6,05	14,8	8,5	1,04	31	3/4
1500	1600	9,57	15,7	6,3	1,64	40	1
2000	2500	12,91	16,8	11,1	2,21	88	1
3000	3000	19,17	15,3	12,9	3,29	47	1
4500	4500	25,28	16,3	21,4	4,34	96	1
5500 V	5500	37,35	14,8	26,3	6,41	50	1 1/2
7500 V	7000	44,29	15,5	35,8	7,6	76	1 1 /2
9000 V	9000	51,85	15,7	15,6	8,89	61	2"
12000 V	12000	57,76	16,1	18,9	9,91	81	2"

*Data pro vodní spád 7/12 Tinlet = 25°C, RH 70%

Model s C/O (change-over) topení:

ALFA 85 V/M	Nominální průtok (m3/h)	Nominální výkon (kW)	Teplota na výfuku (°C)	Tlaková ztráta - voda (kPa)	Průtok vody (m3/h)	Tlaková ztráta - vzduch (Pa)	Připojení
700	700	6,68	37,5	2,5	0,29	46	3/4
1000	900	9,04	39	1,3	0,39	28	3/4
1500	1600	14,74	36,6	1,0	0,64	36	1
2000	2500	20,03	33,1	1,8	0,87	80	1
3000	3000	28,52	37,4	1,9	1,24	43	1
4500	4500	37,84	34,3	3,1	1,65	86	1
5500 V	5500	54,22	38,4	3,6	2,36	45	1 1/2
7500 V	7000	118,91	59	14,3	5,24	71	1 1/2
9000 V	9000	76,17	35,8	2,2	3,32	55	2"
12000 V	12000	84,89	34,5	2,65	3,7	73	2"

*Data pro vodní spád 60/40 Tinlet = 10°C

Model s DX (Přímý výparník):

ALFA 85 V/M	Nominální průtok (m3/h)	Nominální výkon (kW)	Teplota na výfuku (°C)	RH (%)	Tlaková ztráta chladidla (kPa)	Tlaková ztráta - vzduchu (Pa)	Připojení (plyn)	Připojení (kapalina)
700	700	4,98	14,6	90,7	17,9	47	5/8	5/8
1000	900	7,17	13,5	91,8	22,8	29	5/8	5/8
1500	1600	12,12	14	91,2	12,5	37	INT 28,2	7/8
2000	2500	16,33	15,5	89,5	21,0	80	INT 28,2	7/8
3000	3000	22,68	14,1	90,9	31,9	42	1 3/8	1 1/8
4500	4500	29,28	15,5	89,3	50,0	87	1 3/8	1 1/8
5500 V	5500	41,38	14,1	90,7	26,0	45	1 5/8	1 1/8
7500 V	7000	48,47	15	89,8	34,3	68	1 5/8	1 1/8
9000 V	9000	49,57	14,5	81,7	28,1	56	2 1/8"	1 1/8
12000 V	12000	54,65	15,1	80,5	33,4	75	2 1/8"	1 1/8

Data: Tinlet = 25°C, 70% RH, evap. teplota 5°C , chladivo R410A

6. INSTALACE

6.1 ZVOLTE UMÍSTĚNÍ JEDNOTKY

TECHNICKÉ ÚDAJE

Pouze jednotka určená pro venkovní instalaci může být instalována do nechráněného venkovního prostředí o teplotě od -20°C do +60°C

Pro instalaci vertikálních jednotek je nutné použití protidešťové střechy (příslušenství)

Protiděšťové střechy

ALFA 85 V	kód
700	ROOF-HR85-070
1000	ROOF-HR85-100
1500/2000	ROOF-HR85-150-200
3000/4500	ROOF-HR85-300-450
5500/7000	ROOF-HR85-550-750
5500/7000	ROOF-HR85-550-750
9000/12000	ROOF-HR85-900-12K

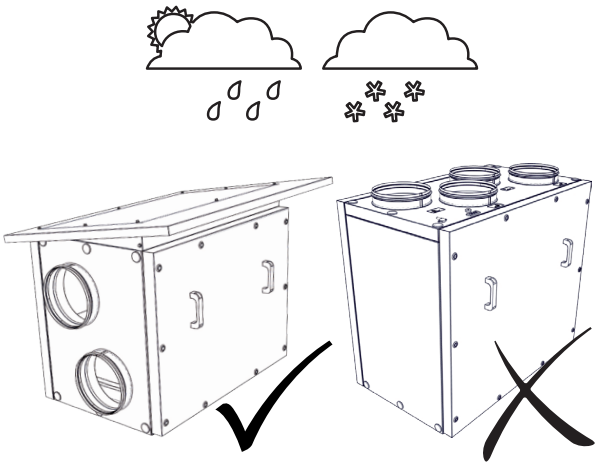

- Jednotkou by měl proudit vzduch o teplotě v rozmezí -20°C -+60°C a o relativní vlhkosti do 90 %.

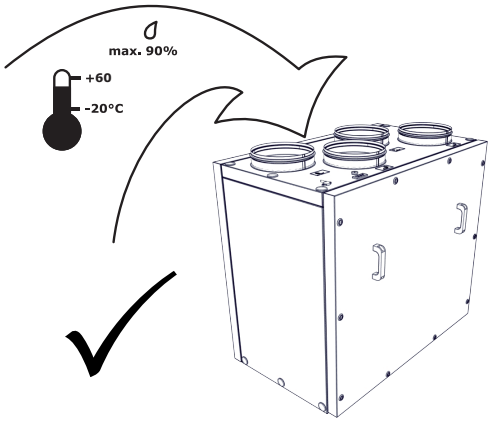

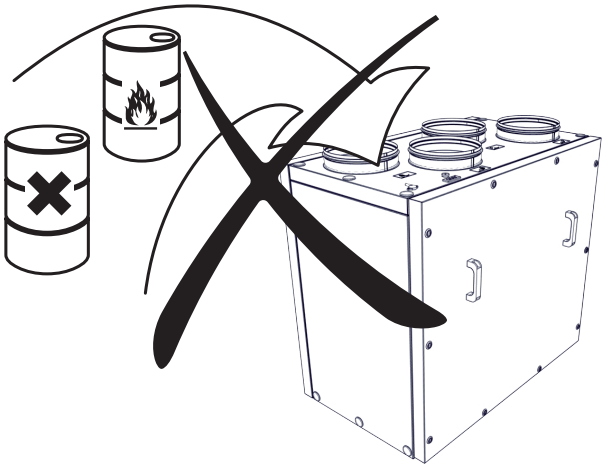

Jednotka není konstruována na to, aby jí proudil vzduch obsahující hořlavé nebo výbušné směsi, chemické výpary, těžký prach, saze, mastnotu, jedy, choroboplodné zárodky apod. Index elektrické ochrany jednotek je IP 43 (určeno pro venkovní prostředí).

6.1-1 Přístupové vzdálenosti potřebné pro servis jednotky

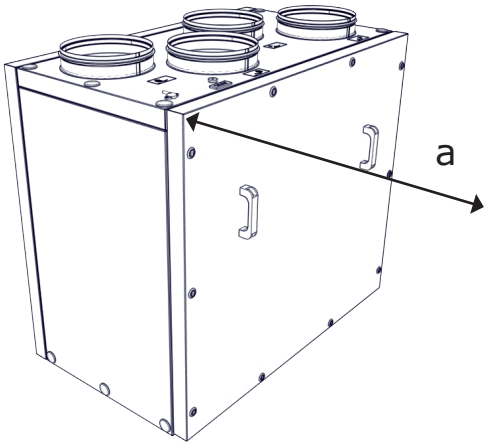

Modely V/U	a
700	800
1000	800
1500	900
2000	900
3000	1200
4500	1200
5500	1500
7500	1500
9000	1500
12000	1500

6. INSTALACE

TECHNICKÉ ÚDAJE

-
- Všechny typy ventilačních jednotek musí být umístěny v horizontální poloze. Jakákoli jiná poloha je zakázána.

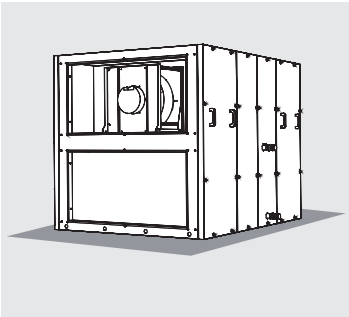

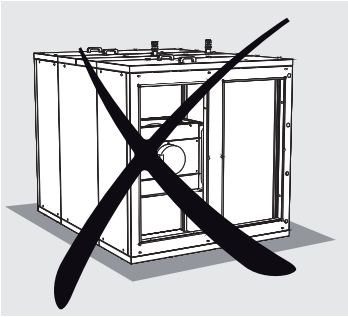

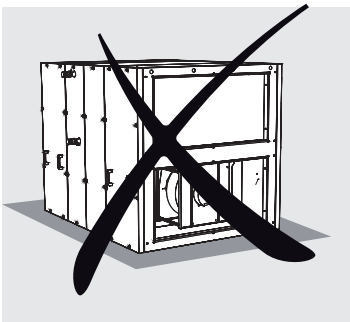

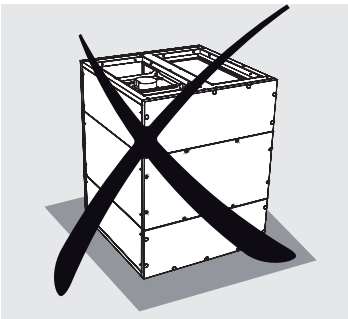

Jednotka musí být umístěna tak, aby směr výdechu vzduchu odpovídal směru proudění vzduchu v rozvodném potrubí.
Jednotka musí být umístěna tak, aby k ní byl přístup pro údržbu, opravy nebo demontáž. Jedná se především o přístup k revizním klapkám a o možnost je otevřít, přístup k víku skříně řídící jednotky, k připojení postranních jednotek a ke krytu vzduchového filtru.

6.1-2 Bezpečná instalační vzdálenost

POZOR!

- Všechny materiály použité ve vzdálenosti menší než 100 mm od ventilační jednotky musejí být nehořlavé (nehoří, nevzplanou, nespálí se) nebo málo hořlavé (nehoří, rozpadají se - např. sádrokarton). Tyto materiály však nesmějí zakrývat vstupní a výstupní otvory jednotky.
- Bezpečná vzdálenost hořlavých materiálů od výdechů jednotky je 500 mm.
- Bezpečná vzdálenost hořlavých materiálů v ostatních směrech je 100 mm.

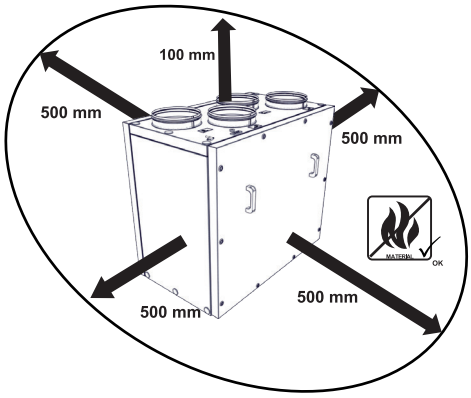

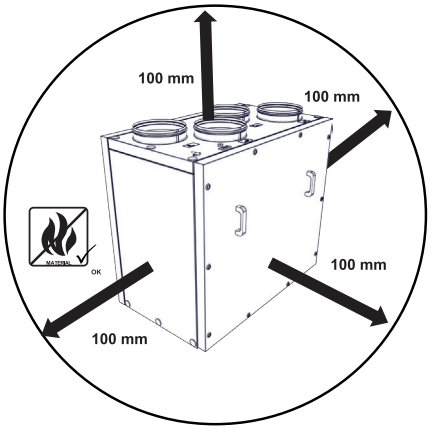

6. INSTALACE

6.1-3 Ukotvení jednotky

Kotvící rámy pro jednotky ALFA 85 - součástí dodávky

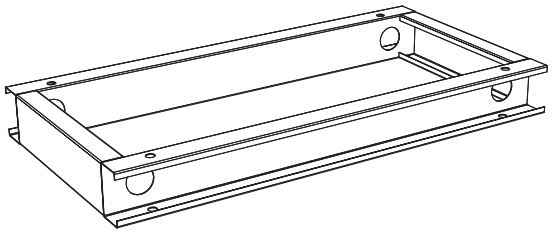

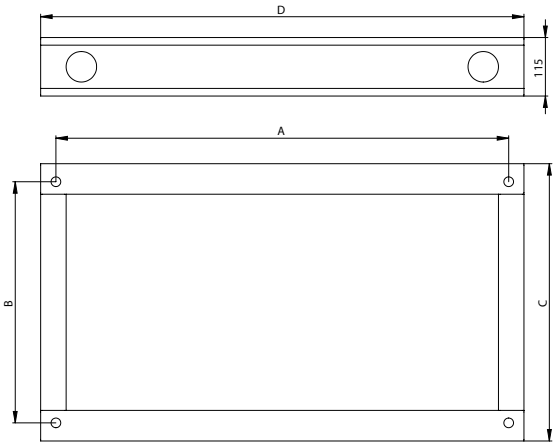

Typ	A	B	C	D
700 V	890	475	545	950
700 U	890	475	545	1075
1000 V/U	1240	635	705	1415
1500,2000 V/U	1340	735	810	1520

BUDETE POTŘEBOVAT

4 šrouby M8 pro ukotvení jednotky jsou součástí balení

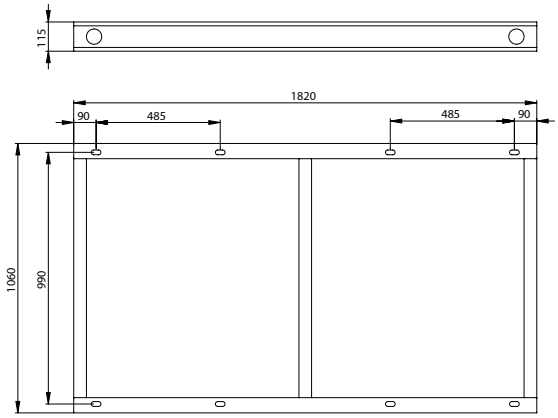

Typ
3000,4500 V/U

BUDETE POTŘEBOVAT

4 šrouby M8 pro ukotvení jednotky jsou součástí balení

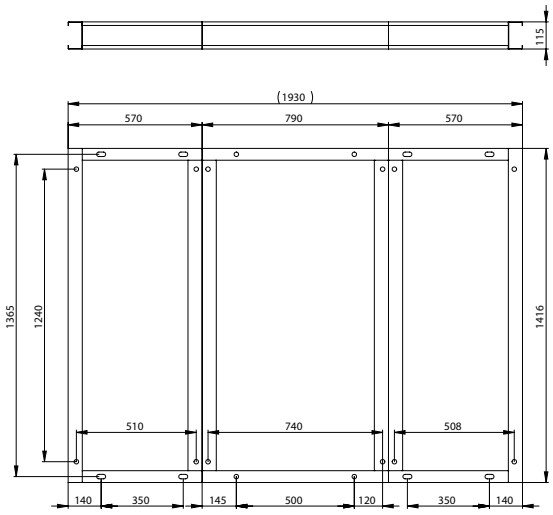

Typ
5500,7500 V

BUDETE POTŘEBOVAT

Jednotka musí být přichycena k podkladu tak, aby nemohlo dojít k svévolnému posunutí.

Vzhledem k hmotnosti jednotky je nutné na její zvednutí bylo
použito odpovídající manipulační zařízení (např. vysokozdvižný vozík).

6. INSTALACE

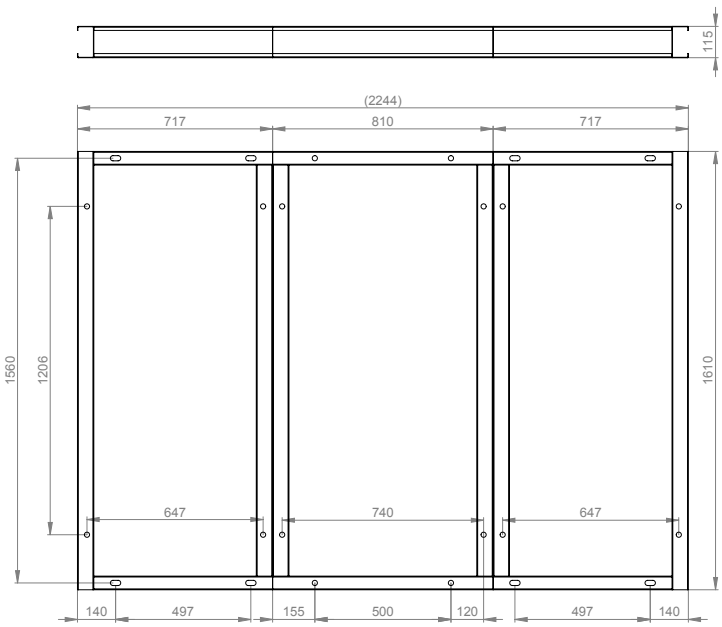

Podstavec pro HR85-900/12K je součástí dodávky

BUDETE POTŘEBOVAT

Jednotka musí být přichycena k podkladu tak, aby nemohlo dojít k svévolnému posunutí.

Vzhledem k hmotnosti jednotky je nutné na její zvednutí bylo
použito odpovídající manipulační zařízení (např. vysokozdvižný vozík).

6. INSTALACE

6.1-4 Postup instalace protidešťové střechy

6.1-4b Rozměry protidešťových střech

ALFA 85 700 V, ROOF-HR85-070

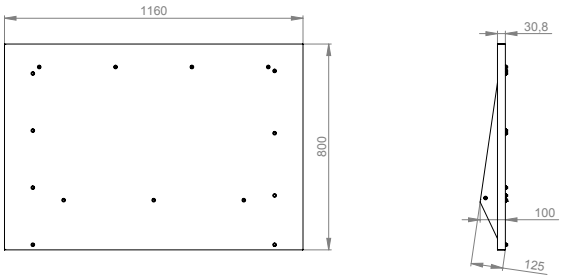

ALFA 85 1000 V, ROOF-HR85-100

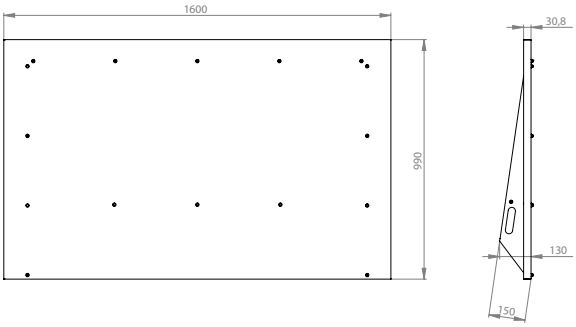

ALFA 85 1500-2000 V, ROOF-HR85-150-200

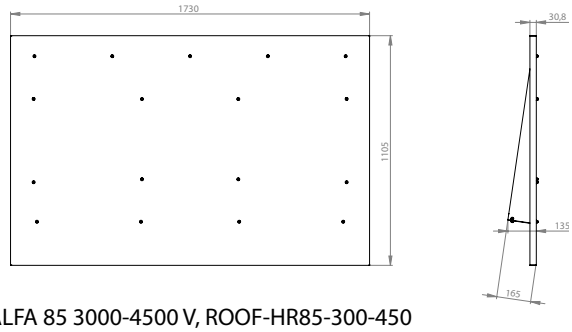

ALFA 85 3000-4500 V, ROOF-HR85-300-450

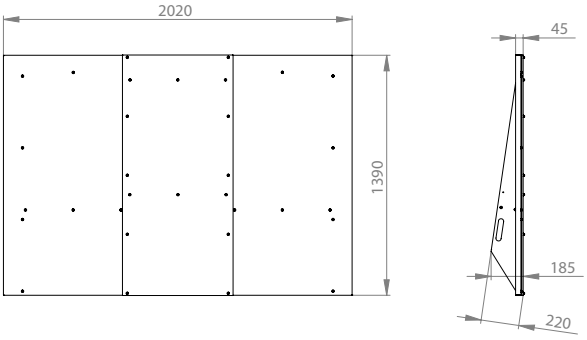

ALFA 85 5500-7500 V, ROOF-HR85-550-750

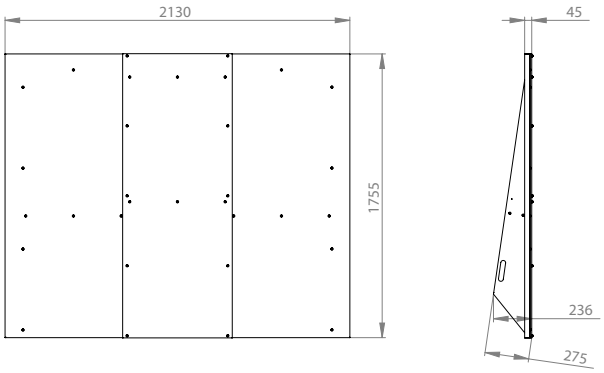

ALFA 85 9000-12000 V, ROOF-HR85-900-12K

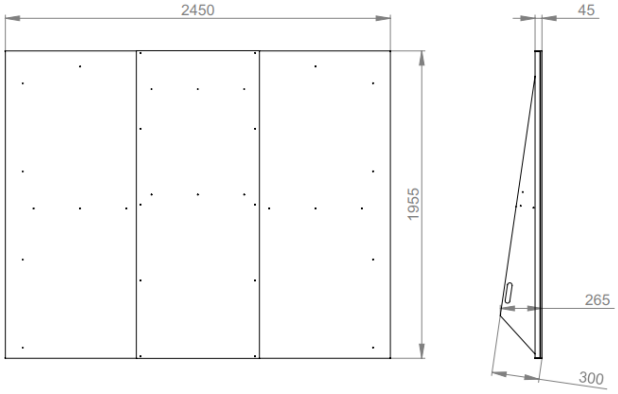

6. INSTALACE

Hmotnosti jednotek ALFA 85

ALFA 85 V

ALFA 85	bez dohřevu / s elektrickým dohřevem (kg)	S vodním /DX /C-O dohřevem (kg)
700	115	120
1000	165	175
1500	205	215
2000	220	230
3000	335	350
4500	350	365
5500	550	580
7500	570	600
9000	820	850
12000	845	875

ALFA 85 U

ALFA 85	bez dohřevu / s elektrickým dohřevem (kg)	S vodním /DX /C-O dohřevem (kg)
700	140	145
1000	190	200
1500	205	215
2000	220	230
3000	335	350
4500	350	365

6. INSTALACE

⚠ ***POZOR!***

- Jednotka musí být přichycena k podkladu tak, aby nemohlo dojít k svévolnému posunutí.
- Vzhledem k hmotnosti jednotky je nutné na její zvednutí použít odpovídající manipulační zařízení (např. vysokozdvižný vozík).

6.1-5 Připojení čidel u externích modulů (jednotky řady 700)

Externí moduly řady 700 jsou dodávány spolu s dvěma čidly T-WATER-OUT a T-EXT-3 (u C/O 3 čidla: T-WATER-OUT, T-WATER-IN, T-EXT-3). Každé o délce 10m. Tyto čidla musejí být připojena do elektroniky. Kanálové čidlo T-EXT-3 musí být umístěno za externím modulem a nainstalováno tak, aby bylo zabezpečeno řádné těsnění.

pozn. Horizontální jednotky řady 700 již mají čidlo T-EXT-3 nainstalováno přímo z výroby..

6.1-6 Instalace jednotky ze tří samostatných modulů

Jednotky ALFA 5500 a 7500 jsou dodávány odděleně. Tři moduly jednotky na třech samostatných paletách.

Jednotlivé moduly je nutné k sobě upevnit šrouby, které jsou součástí každé dodávky. Elektrické propojení jednotlivých modulů je provedeno pomocí univerzálních svorek MATE-N--LOK (obrázek 1).

Elektrické zapojení pro ovládání rotačního rekuperátoru se nachází v v levé horní části modulu č.2 (obrázek 2 – 2a). Připojení je nutné provést dle číselného značení jednotlivých svorek a vodičů.

Propojení tlakových čidel je provedeno v modulu č.2 (obrázek č.2 -2b) za pomocí trubičkových spojek. Jednotlivé hadičky je nutné protáhnout z modulu č.1 a č.3 do modulu č.2, ve kterém se spojí dle číselného označení.

1.

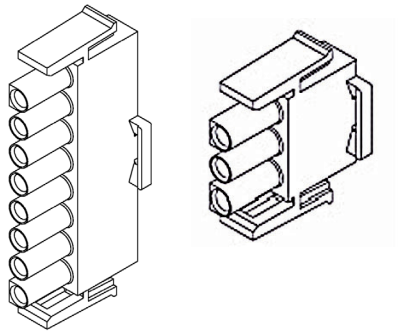

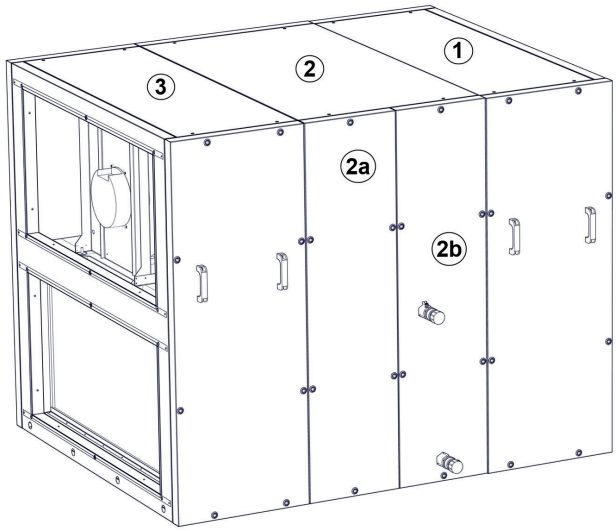

6. INSTALACE

6.1-7 Instalace jednotky a připojení vodičů u modulových jednotek.

Pro připojení všech vodičů a hadiček je potřeba nechat mezy jednotlivými moduli mezeru zhruba 20cm pro připojení.

1. umístění jednotky před spuštěním do provozu.

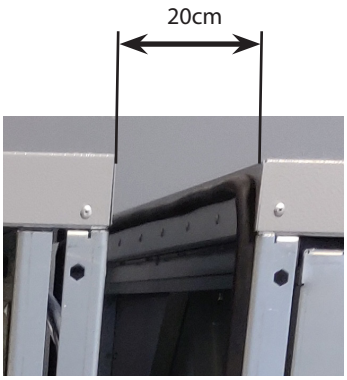

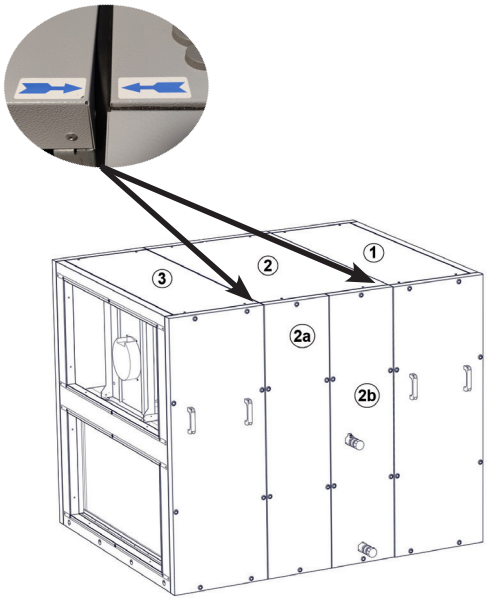

3

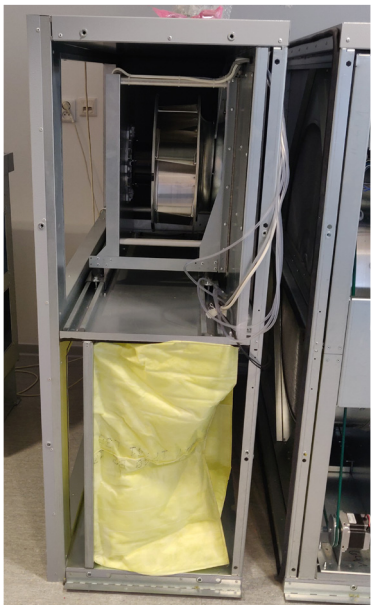

2

1

6. INSTALACE

1. Připojení čidel vodního výměníku

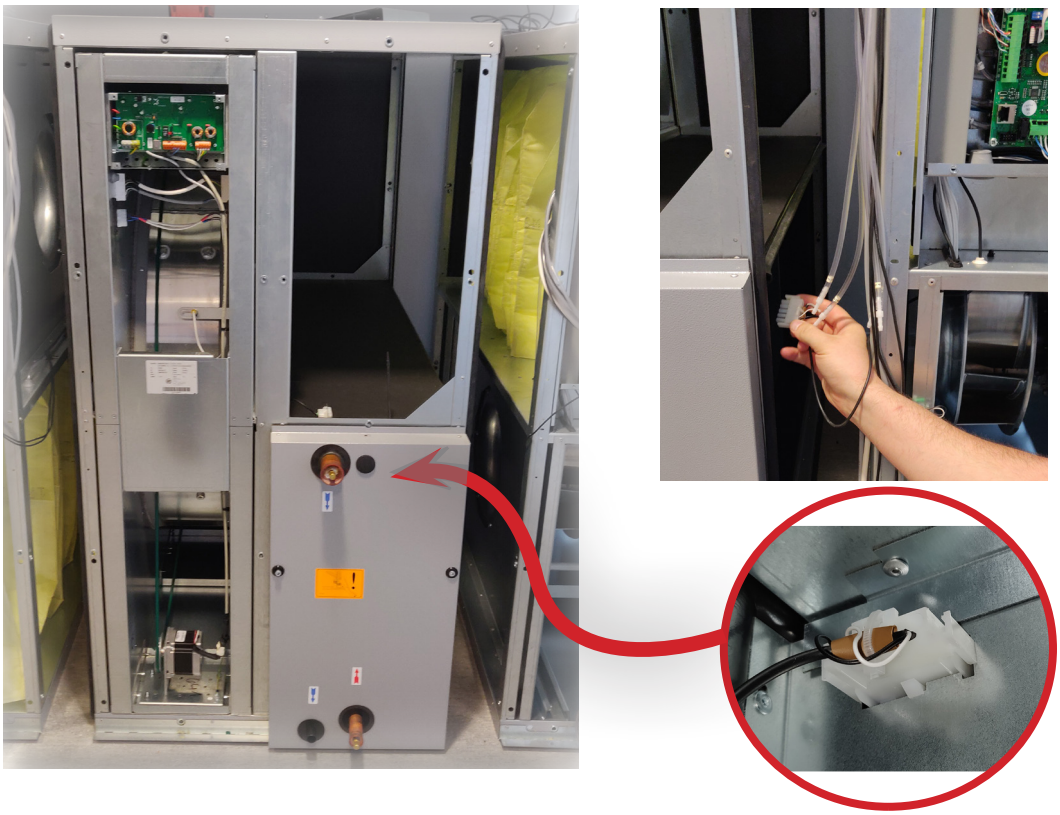

2. Připojení čidla teploty vzduchu

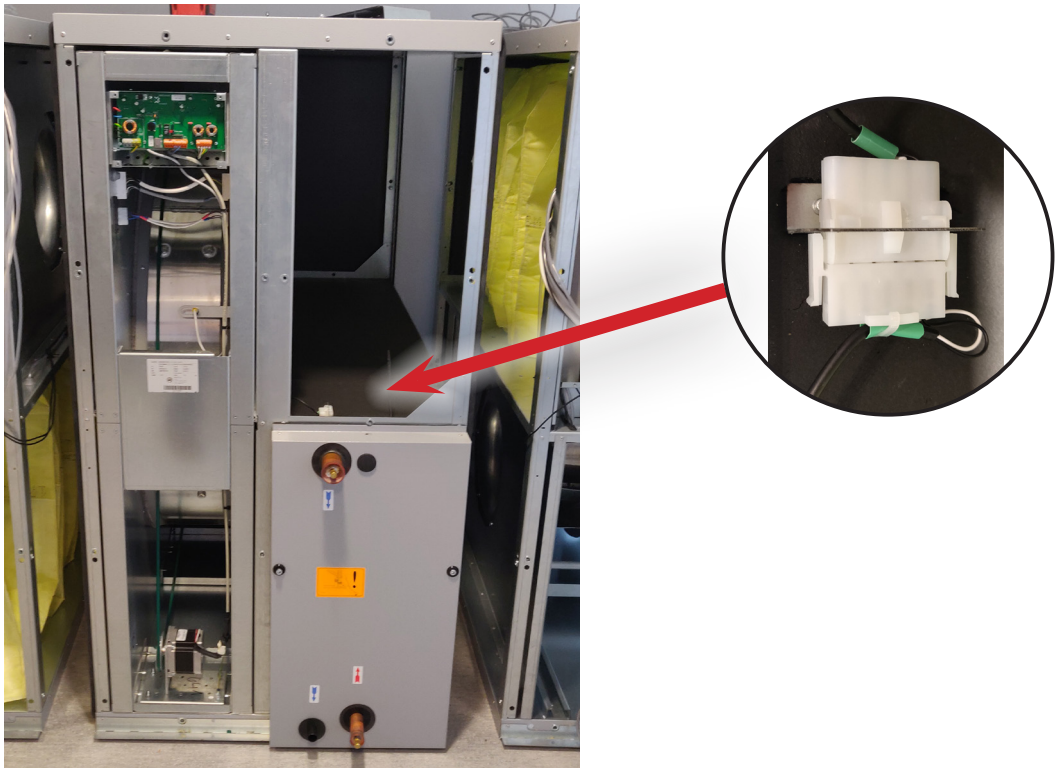

6. INSTALACE

3. Připojení motorů a čidla teploty

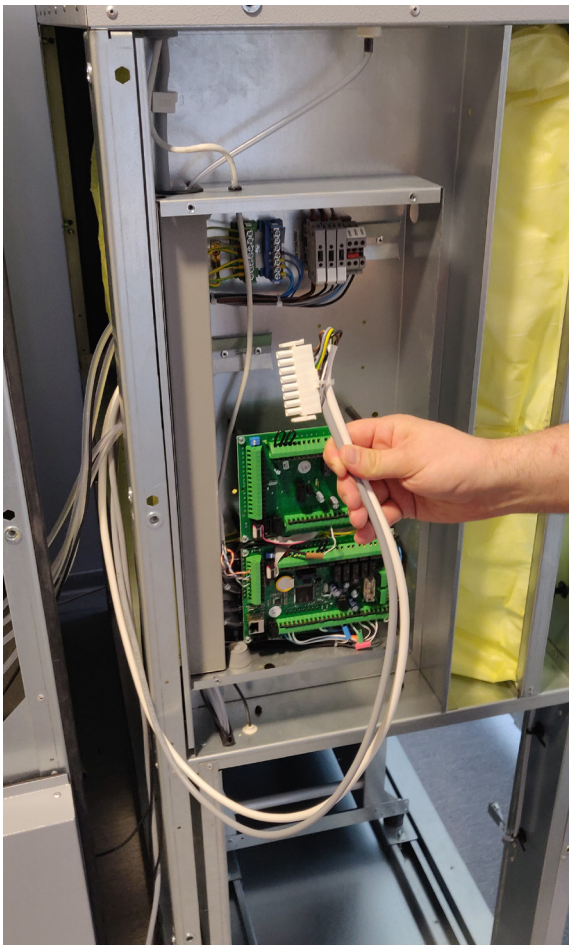

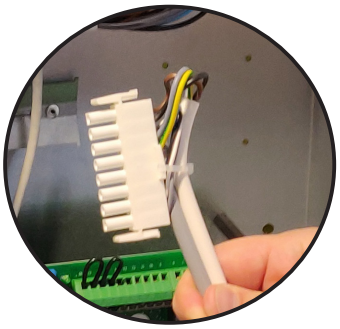

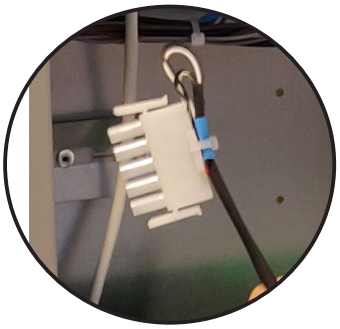

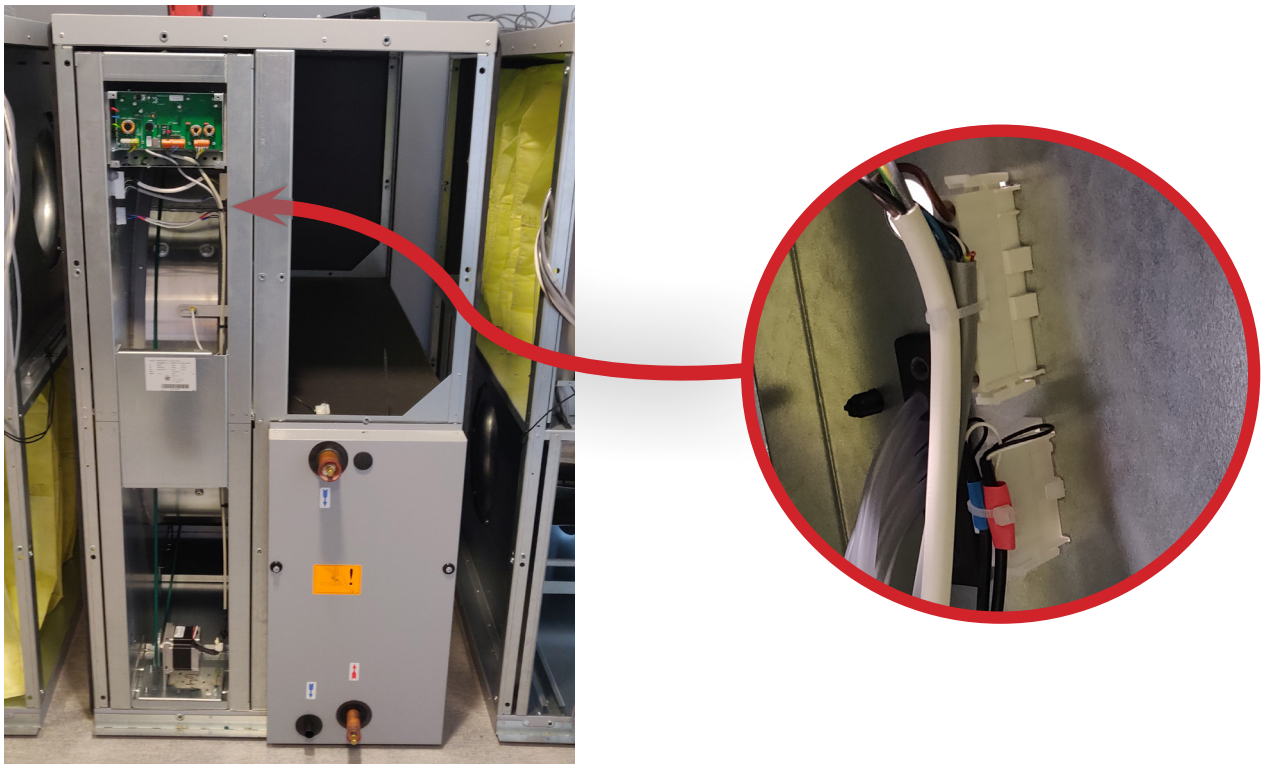

6. INSTALACE

4. Propojení hadiček pro měření tlaku

Propojení hadiček pro měření tlaku se provede prostrčením průchodkami v prostředním modulu a následném spojení hadiček v krajním modulu podle čísel nalepených na hadičkách.

MODUL 3

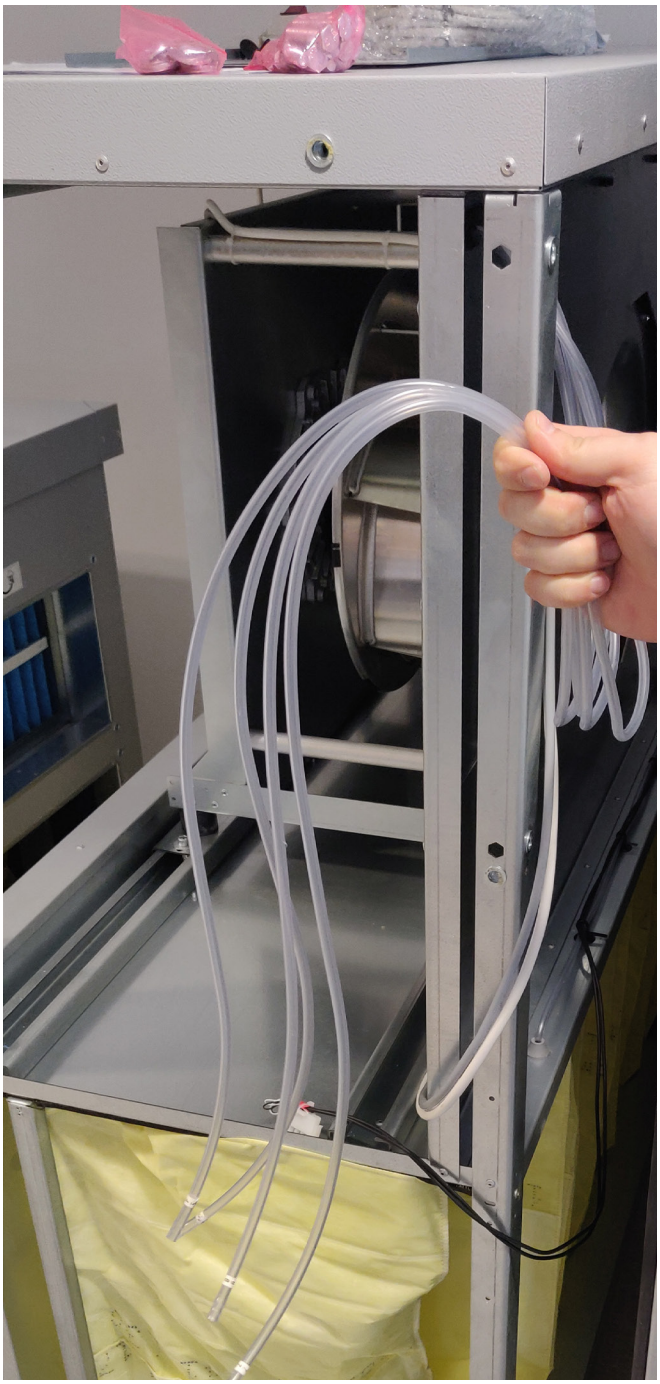

6. INSTALACE

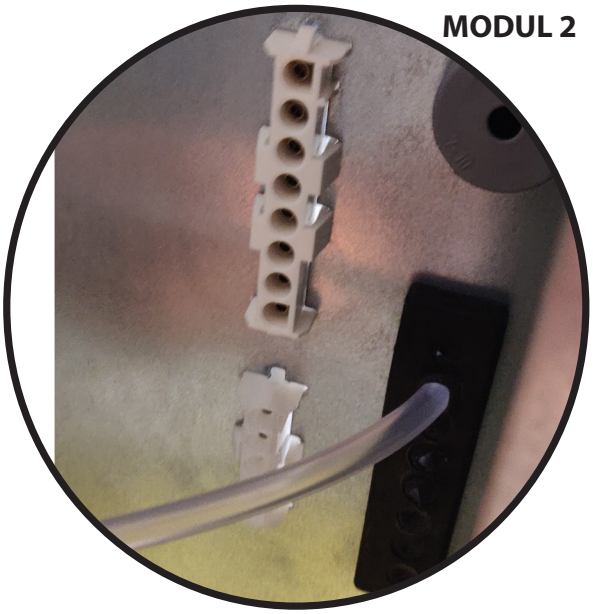

Místo prostupu hadiček

Connecting tubing to numbers.

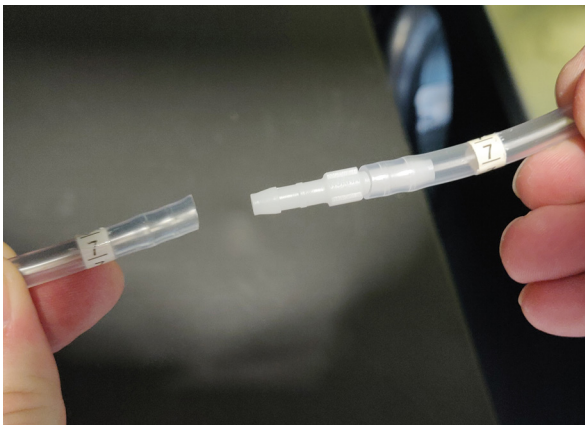

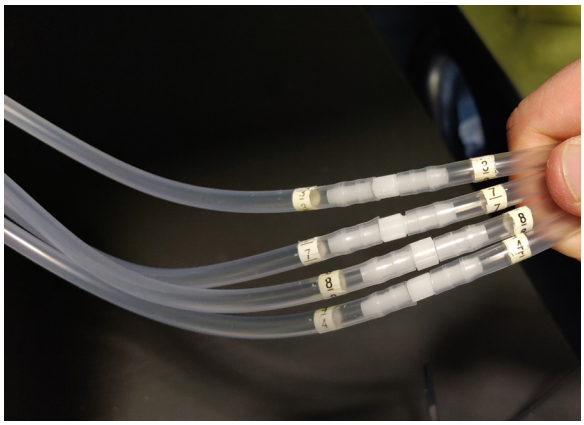

6. INSTALACE

5. Připojení motoru a teplotního čidla

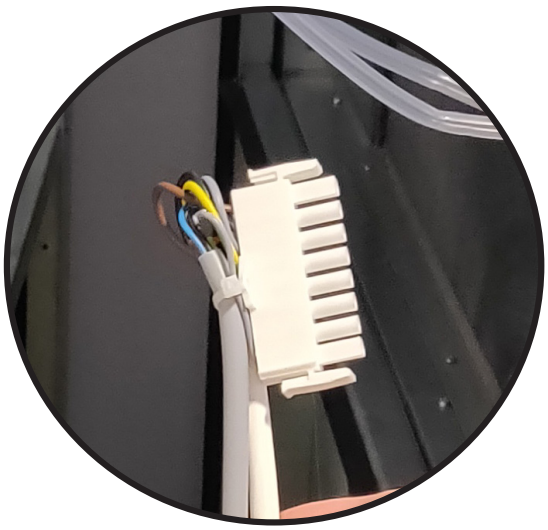

5. Připojení motoru a teplotního čidla

6. INSTALACE

6. Připojení rekupačního výměníku

Místo prostupu kabelu pro napájení rekuperačního kola

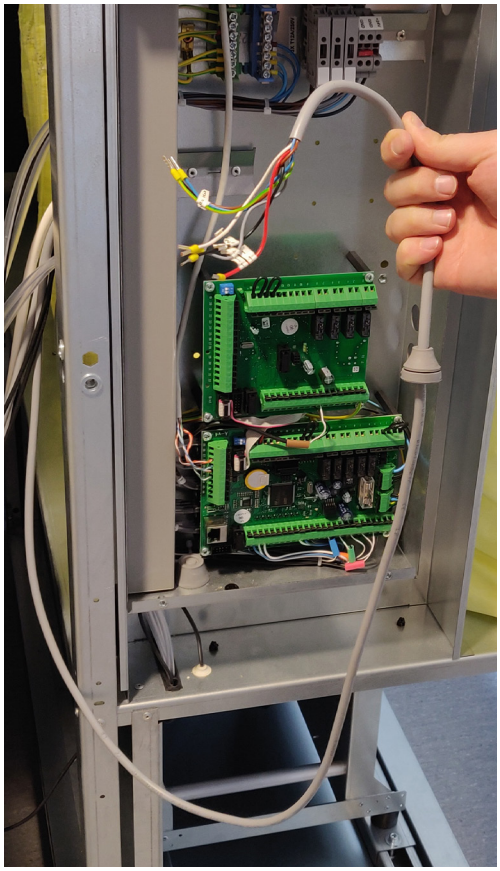

Prostrčte napájecí kabel s průchodkou do prostředního modulu do prostoru regulace.

Připojení podle čísel kabelů.
Schéma zapojení je na víku regulace.

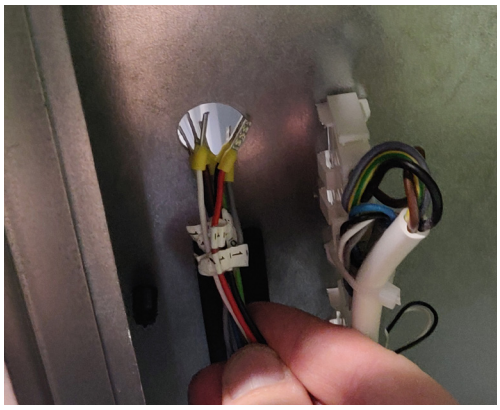

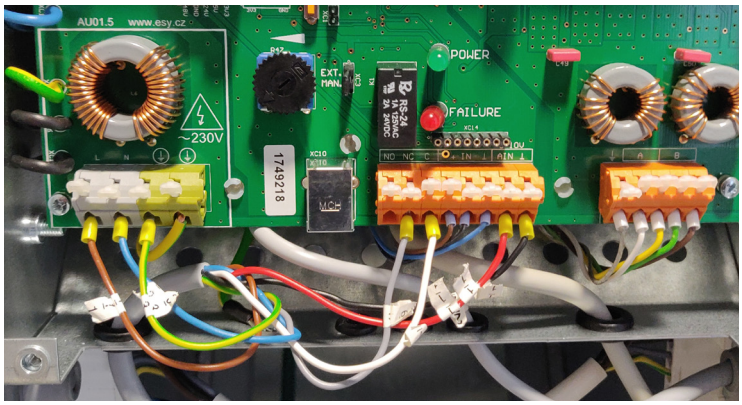

6. INSTALACE

7. Spojení modulů

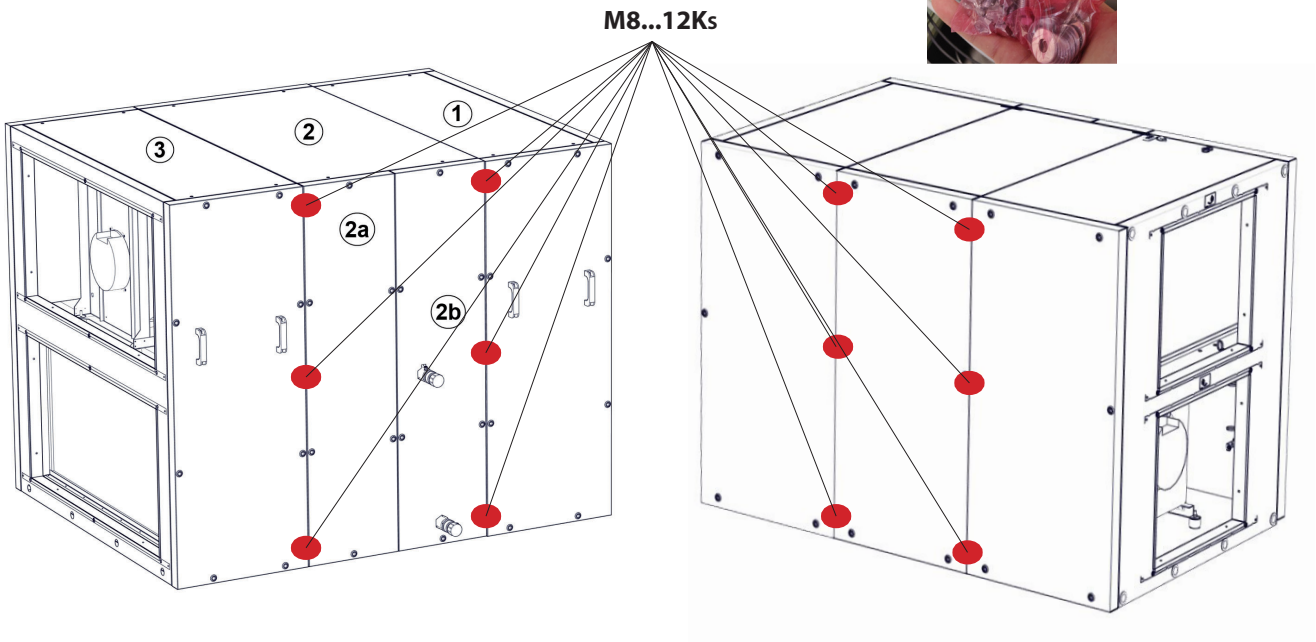

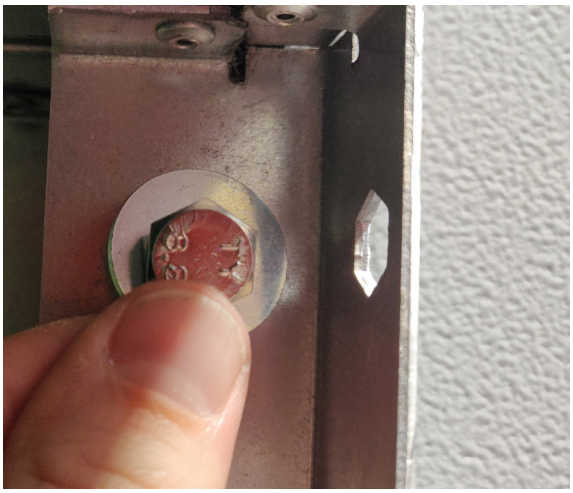

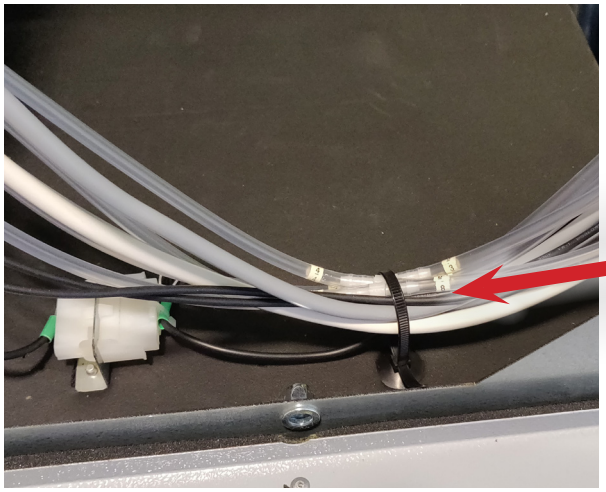

FIXING WIRES

6. INSTALACE

6.2 PŘIPOJENÍ PŘÍVODŮ VZDUCHU

ALFA 85 700 U

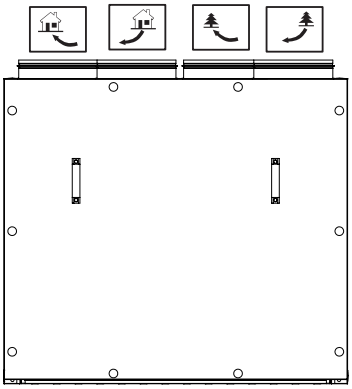

ALFA 85 1000 V

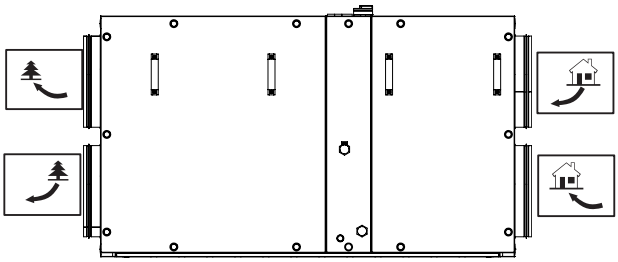

ALFA 85 700 V

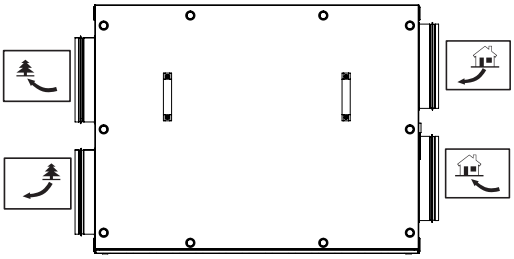

ALFA 85 1500/2000 U

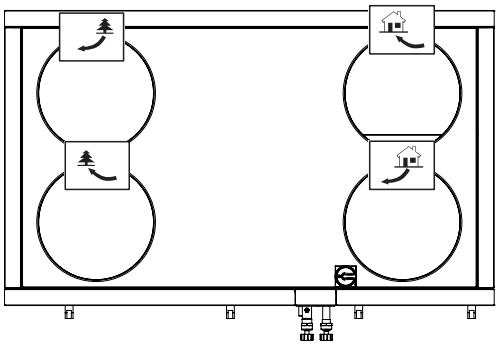

ALFA 85 1000 U

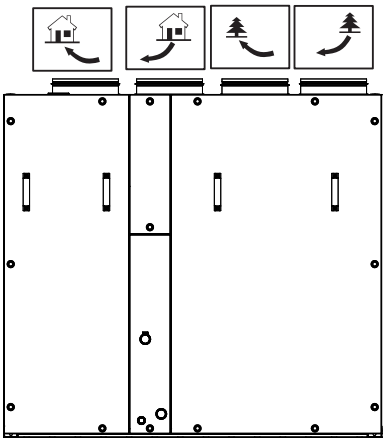

ALFA 85 1500/2000V

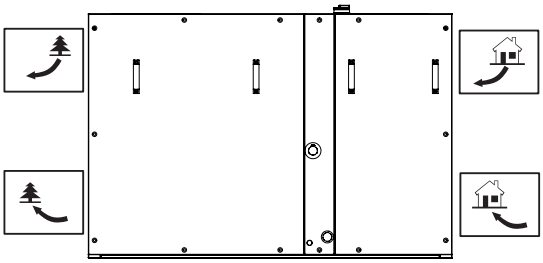

6. INSTALACE

6.2 PŘIPOJENÍ PŘÍVODŮ VZDUCHU

LFA 85 3000/4500 U

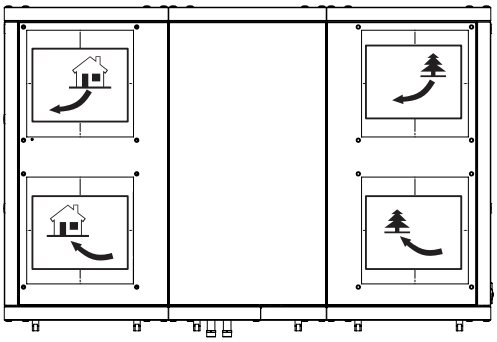

ALFA 85 3000/4500 V

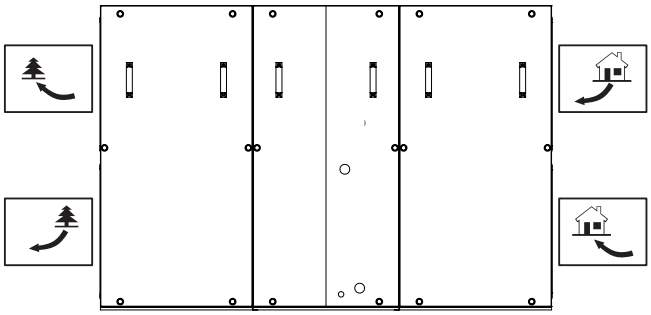

ALFA 85 5500/7500 V, 9000/12000 V

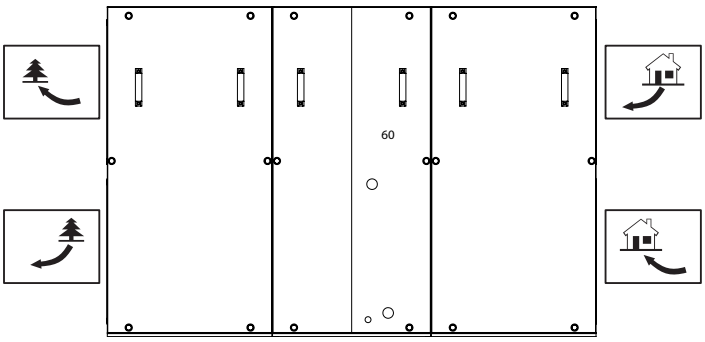

6. INSTALACE

6.2-1 Otvor pro připojení potrubí kruhový/obdélníkový

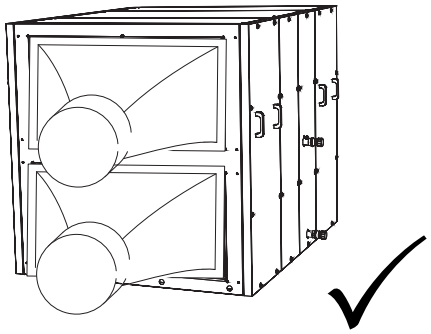

Příslušenství, které je nutno objednat zvlášť.

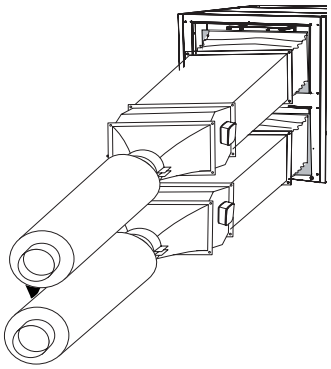

Příklad možného zapojení s pružnými přípojkami.
Toto příslušenství nedodáváme.

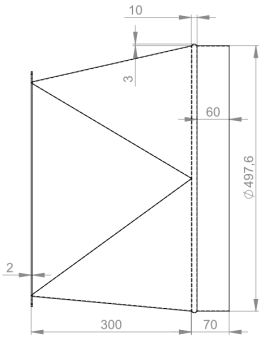

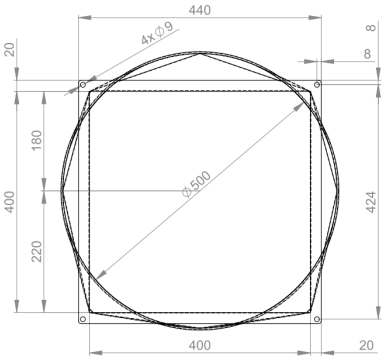

Přechod obdélník/kruh	
Typ	Kód
3000, 4500 U	PR-VO-0400X400-D500-L300

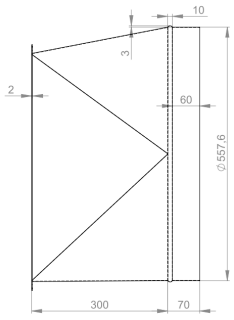

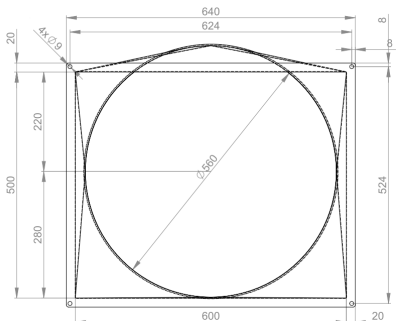

Přechod obdélník/kruh	
Typ	Kód
3000, 4500 V	PR-VO-0600X500-D560-L300

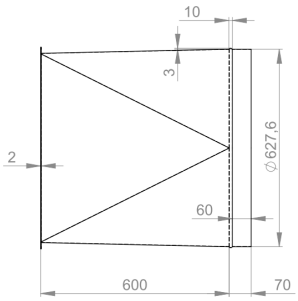

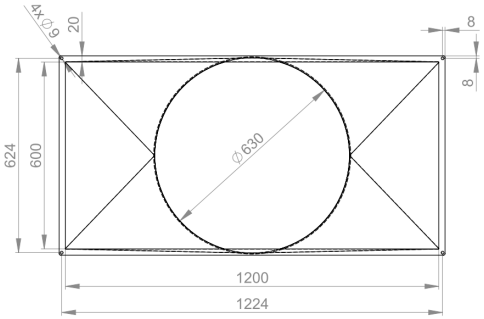

Přechod obdélník/kruh	
Typ	Kód
5500, 7500 V	PR-O-1200X600-D630-L600

6. INSTALACE

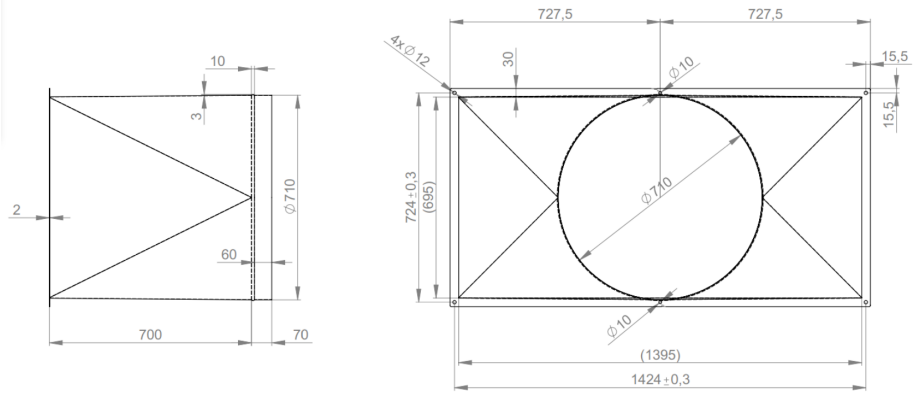

Přechod obdélník/kruh	
Typ	Kód
9000, 12000	PR-O-1400X700-D710-L600

6. INSTALACE

ČTĚTE POZORNĚ!

- Připojené potrubí musí mít stejné rozměry jako sací a výdechové otvory ventilační jednotky. Při menším průměru potrubí lze zaznamenat snížení účinnosti jednotky a v některých případech se může zkrátit její životnost. Připojte sací a výdechové otvory (obdélníkový/ kruhový otvor) pružnými spoji, abyste zamezili vibracím.

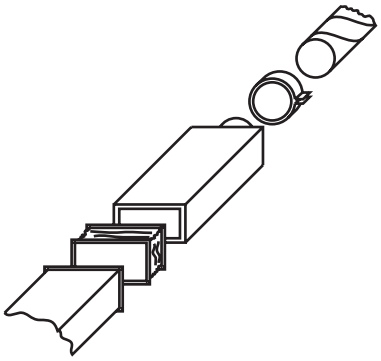

Všechna připojení rozvodného potrubí k ventilační jednotce musí být utěsněna tmelem nebo těsnicí páskou.Minimální vzdálenost mezi zakřiveními potrubí nebo adaptérů a krkem jednotky je 500 mm.

Namontujte klapku na potrubí ve vzdálenosti cca 2 m před hrdlo sání čerstvého vzduchu a na výdechové potrubí ve vzdálenosti cca 2 m od výdechového hrdla. Připojte servopohony k odpovídajícím svorkám v pouzdře ovládání.

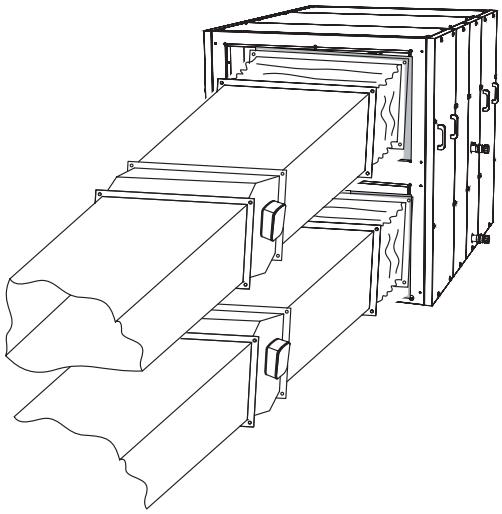

Umístěte klapku tak, aby byla zcela uzavřená, když je jednotka vypnutá, a zcela otevřená, když je jednotka v provozu. Jiné umístění muže jednotku poškodit.

6.3. PŘIPOJENÍ ELEKTROINSTALACE ELEKTRICKÉHO PŘÍSLUŠENSTVÍ

POZOR!

- Před jakýmkoli zásahem do ventilační jednotky musí být vypnutý hlavní spínač elektrického napájení!
- Elektrické zapojení ventilační jednotky musí být provedeno podle návrhu od profesionálního elektrikáře. Elektrické zapojení musí provést osoba oprávněná k provádění elektrických instalací. Je nutné dodržovat všechny pokyny této příručky i místní právní předpisy a nařízení.
- Schémata elektroinstalace uvedená na výrobku mají přednost před schématy uvedenými v této příručce! Před zapojením zkontrolujte, zda označení svorek odpovídá schématu. Pokud máte pochybnosti, obraťte se na dodavatele a jednotku v žádném případě nezapojujte.
- Pokud je výrobek připojen k jinému než originálnímu systému ovládání, obraťte se ohledně zapojení měřicích čidel a ovládacích prvků na společnost, která dodala tento systém.
- Jednotka musí být připojena k síti pomocí teplotě odolného tuhého izolovaného kabelu o průměru, který odpovídá platným místním předpisům.
- Pro zachování elektrické ochrany musejí všechny kabely projít otvory po stranách pouzdra ovládání.
- Jakékoli zásahy nebo úpravy vnitřního elektrického zapojení jednotky jsou zakázány a vedou ke ztrátě záruky!
- Správné fungování jednotky lze zaručit pouze za použití originálního příslušenství.
- Je-li nutné do jednotky nebo na její kryt umístit senzor nebo regulační součástku, poraďte se o jeho umístění s výrobcem jednotky (popř. s jeho zástupcem).

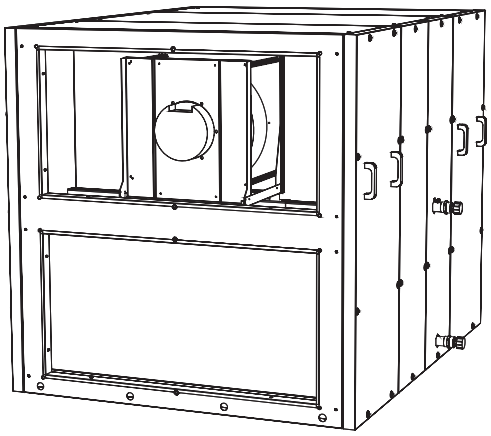

6. INSTALACE

6.3-1 Připojení napájecího kabelu

Připojení napájecího kabelu se nachází v hlavním spínači jednotky. Pouze jednotky ALFA 85 řady 700 nemají hlavní spínač, ale euro koncovku pro připojení do elektrické sítě typu CEE 7/16.

POZOR!

Minimální rozměr vodiče ochranného uzemnění musí být ve shodě s místními bezpečnostními předpisy pro vysoký proud vodičem ochranného uzemnění zařízení. Z těchto důvodů jsou jednotky řady 4500/5500/7500 opatřeny dodatečnou svorkou uzemnění, která se nachází v blízkosti elektroniky.

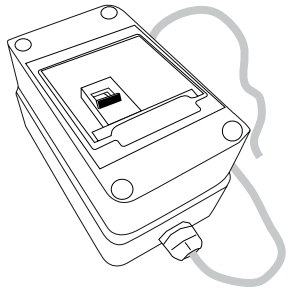

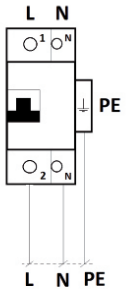

N - modrá
PE - zelená a žlutá

1~ 230V

MCB	Kabel - Typ YSLY
1p+N C 10A	3x1,5

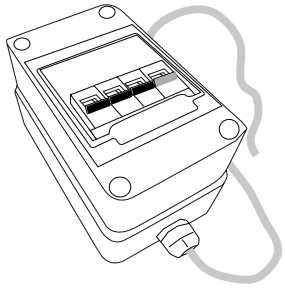

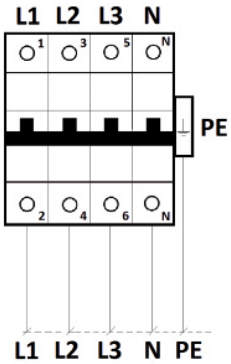

N - modrá
PE - zelená a žlutá

3~ 400V

MCB	Kabel typ YSLY
3p+N C 10A	5x1,5
3p+N C 16A	5x2,5
3p+N C 20A	5x2,5
3p+N C 32A	5x4
3p+N C 63A	5x10
3p+N C 80A	5x16

TECHNICKÉ INFORMACE

- Parametry elektroinstalace jsou uvedeny na štítku umístěném na pouzdře ovládacího zařízení.

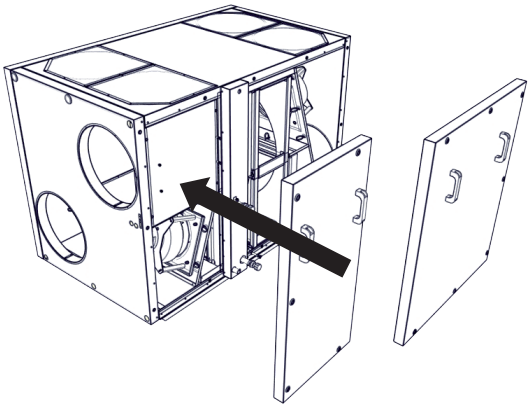

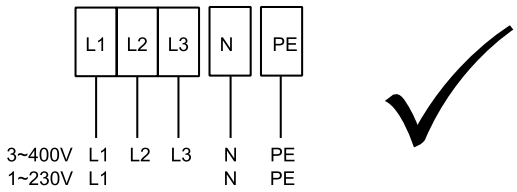

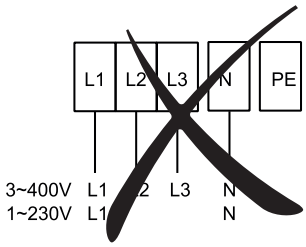

Všechny fáze elektrického napájení musejí být připojeny přes odpovídající typ jističe. Vzdálenost mezi rozpojenými kontakty musí být větší než 3 mm.

Jednotka musí být zapojena takovým způsobem, aby jí bylo možné odpojit od elektrického napájení pomocí jediného vypínače.

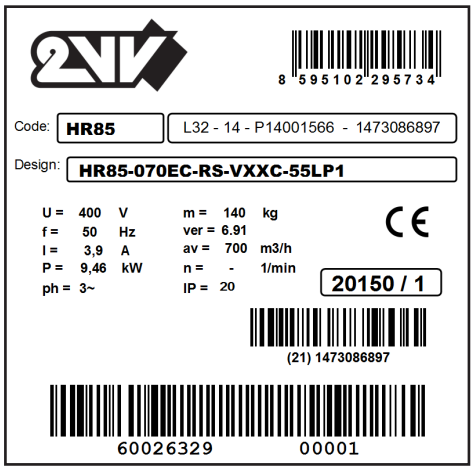

6. INSTALACE

6.3-2 Elektrické příslušenství

Připojte elektrické příslušenství jednotky ke svorkovnici umístěné ve skříni regulace podle schématu elektrického zapojení a označení svorek.

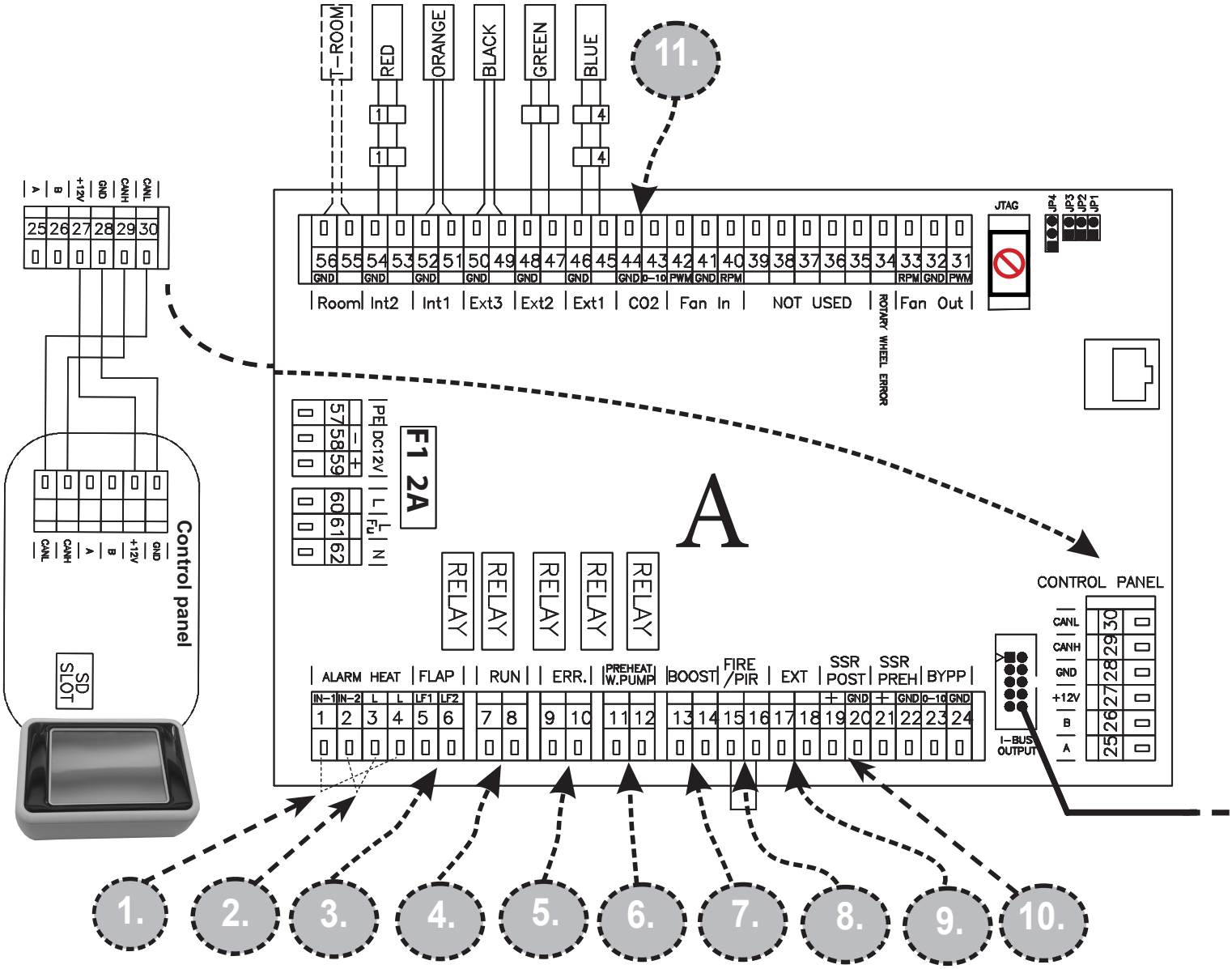

1.	A (1,4)	BEZPEČNOSTNÍ TERMOSTAT DOHŘEVU
2.	A (2,3)	BEZPEČNOSTNÍ TERMOSTAT PŘEDEHŘEVU
3.	A (5-6)	LF1 - KLAPKA PŘÍVOD (výstup L-open), LF2 - KLAPKA ODVOD (výstup L-open)
4.	A (7-8)	RUN KONTACT (výstup -NO/NC nastavitelné)
5.	A (9-10)	ERROR KONTACT (výstup NO)
6.	A (11-12)	VODNÍ ČERPADLO PŘEDEHŘEVU (11 - Lint, 12 - Lout)
7.	A (13-14)	BOOST (vstup NO)
8.	A (15-16)	FIRE (vstup NC)
9.	A (17-18)	EXTERNÍ OVLÁDÁNÍ ON/OFF (vstup NC)
10.	A (19,20)	VÝSTUP REGULACI VÝKONU DOHŘEVU (0-10V nebo PWM)
11.	A (43,44)	ČIDLO KVALITY VZDUCHU 0-10V (vstup)

6. INSTALACE

ČTĚTE POZORNĚ!

- Schéma zapojení je na vnitřní straně odnímatelného krytu regulace.
- Každé příslušenství musí být připojeno kabelem, který dodáváme, nebo kabelem, který odpovídá specifikaci jednotlivých součástek.

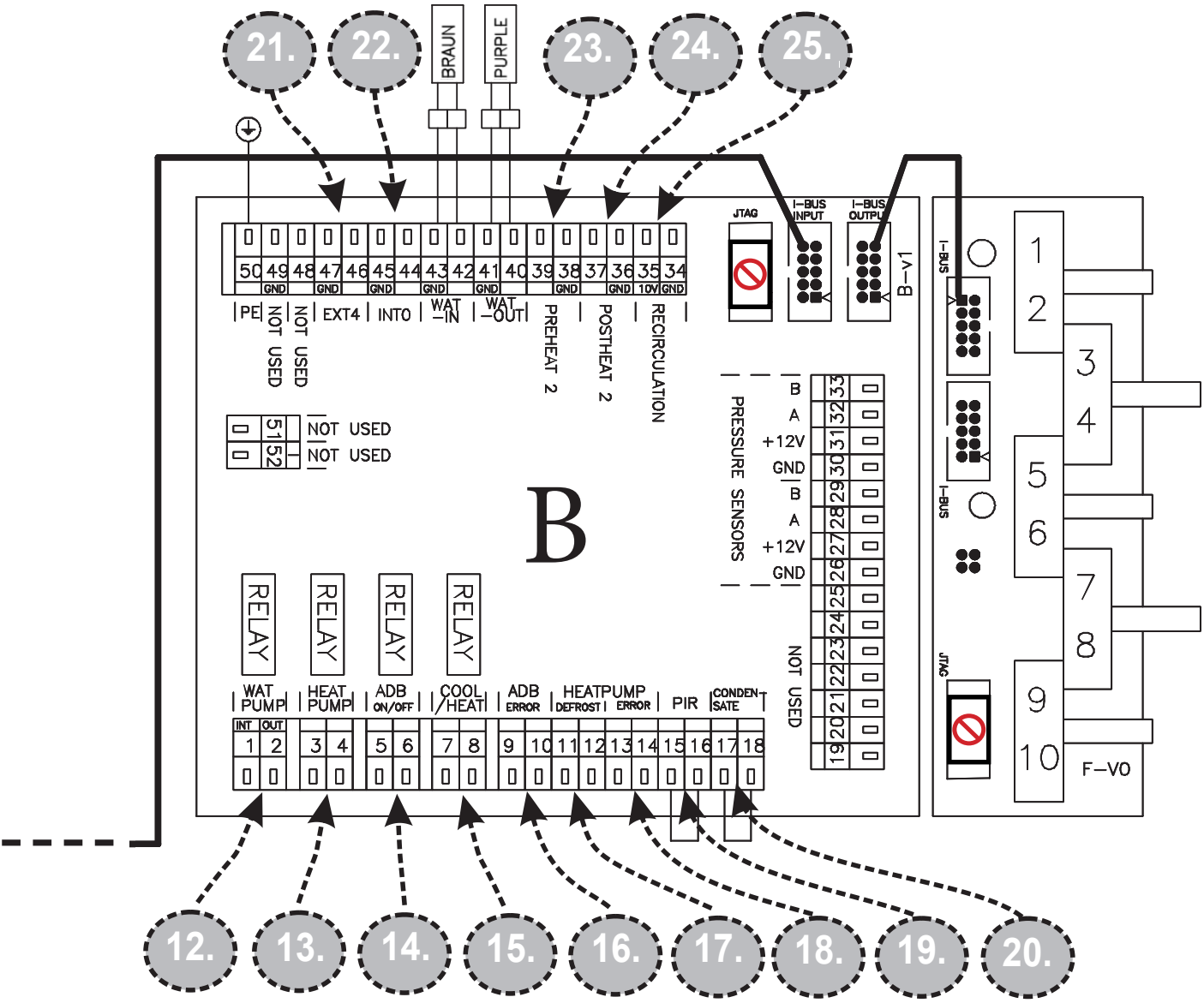

12.	**B** (1-2)	VODNÍ ČERPADLO (1 - Lint, 2 - Lout)
13.	**B** (3-4)	ŘÍZENÍ TEPELNÉHO ČERPADLA nastavitelné (výstup - ON/OFF)
14.	**B** (5-6)	ADIABATICKÝ MODUL (výstup - ON/OFF)
15.	**B** (7-8)	CHLAZENÍ / TOPENÍ nastavitelné (CO = NC/NO - DX = výstup nastavitelné)
16.	**B** (9-10)	ADIABATICKÝ MODUL ERROR (vstup NO)
17.	**B** (11-12)	ODMRAŽOVÁNÍ TEPELNÉHO ČERPADLA nastavitelné (vstup NC/NO)
18.	**B** (13-14)	CHYBA TEPELNÉHO ČERPADLA nastavitelné (vstup NC/NO)
19.	**B** (15-16)	POHYBOVÉ ČIDLO PIR (vstup NC)
20.	**B** (17-18)	ČIDLO PŘETEČENÍ KONDENZÁTU (vstup NC)
21.	**B** (46-47)	EXTERNÍ TEPLOTNÍ ČIDLO (externí dohřev - vstup)
22.	**B** (44-45)	EXTERNÍ TEPLOTNÍ ČIDLO (adiabatický modul / recirkulační komora - input)
23.	**B** (38-39)	EXTERNÍ PŘEDEHŘEV (výstup - vodní=0-10V)
24.	**B** (36-37)	EXTERNÍ DOHŘEV (výstup - vodní=0-10V)
25.	**B** (34-35)	RECIRKULAČNÍ KOMORA (výstup 0-10V)

6. INSTALACE

Zapojení příslušenství.

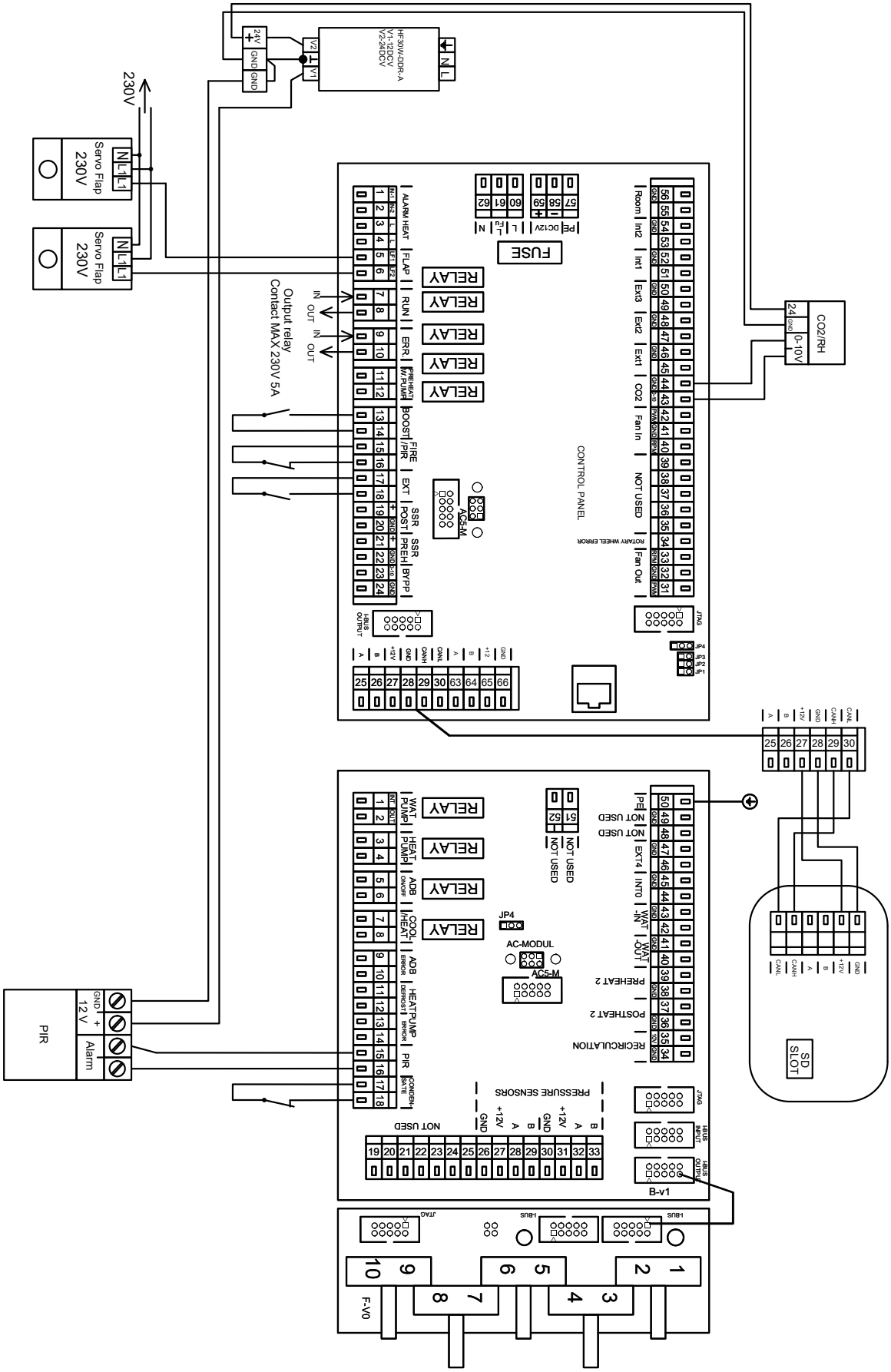

6. INSTALACE

6.3-2.3 Externí ovládání

- Nízkonapěťový spínací kontakt - maximální možné zatížení kontaktu 12 V, 0,4 A.
- KABEL: kabel s dvěma vodiči o průřezu min. 0,5 mm^2 Maximální délka 50 m.
- Kontakt je normálně sepnutý. Při rozpojení kontaktů se jednotka vypne.

POZOR!

Není součástí dodávky

6.3-2.4 Požární kontakt

TECHNICKÉ ÚDAJE

- Nízkonapěťový spínací kontakt - maximální možné zatížení kontaktu 12 V, 0,4 A.
- KABEL: kabel s dvěma vodiči o průřezu min. 0,5 mm^2 Maximální délka 50 m.
- Kontakt je normálně sepnutý. Při rozpojení kontaktu ventilační jednotka pracuje podle nastaveného výkonu ventilace.

6.3-2.7 Čidlo pohybu

Nízkonapěťový spínací kontakt - maximální možné zatížení kontaktu 12 V, 0,4 A
KABEL: kabel se dvěma vodiči o průřezu min. 0,5 mm^2 Maximální délka 50 m. Kontakt je normálně rozepnutý. Při sepnutí kontaktu ventilační jednotka pracuje podle nastaveného výkonu ventilace.

6.3-3 Řídicí jednotka

Pro spuštění jednotky je třeba propojení dálkového ovladače s jednotkou za pomoci ovládacího kabelu (datový kabel)

- povolte šroub na spodní části ovladače
- otevřete pouzdro ovladače
- vyřízněte otvor pro kabel
- vložte ovládací kabel do konektoru ovladače
- upevněte ovládací panel na stěnu
- zavřete pouzdro ovládacího panelu a zašroubujte

6. INSTALACE

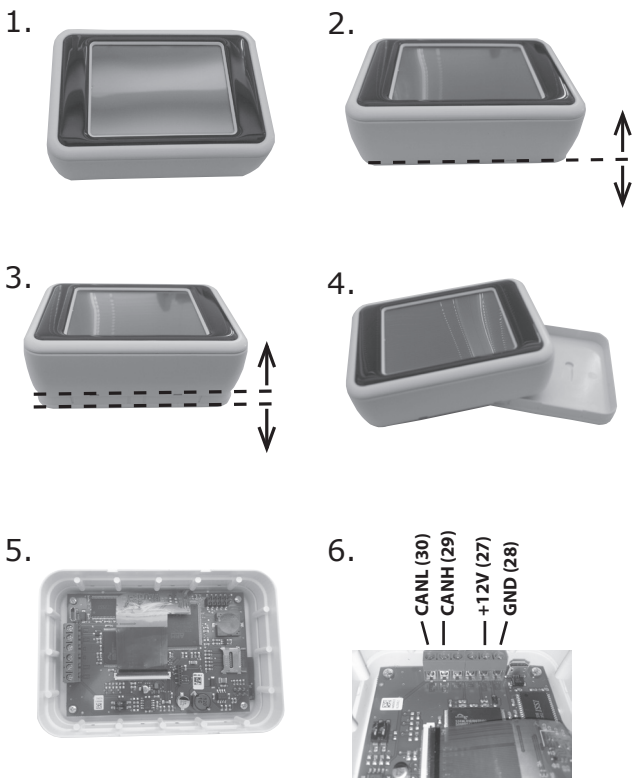

zasuňte druhý konec kabelu do jednoho z konektorů elektronické desky.

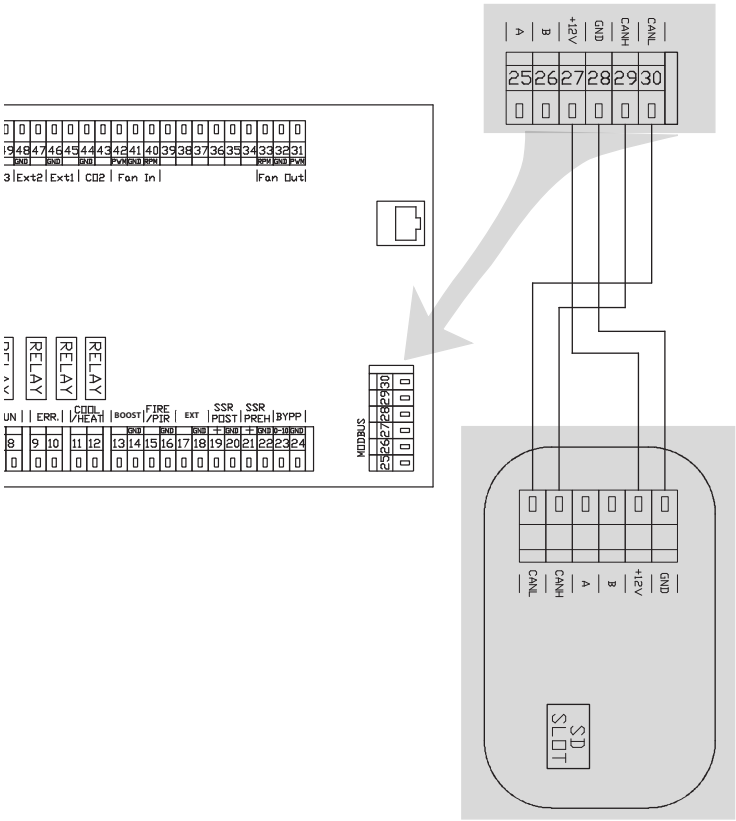

ČTĚTE POZORNĚ!

- Mezi napájecím a ovládacím kabelem by měla být maximální možná vzdálenost.
- Ujistěte se, že kabel po vložení dobře zapadl do konektoru.
- Dejte pozor, abyste při upevňování ovladače na zeď nebo na jiný povrch nepoškodili izolaci kabelů.
- Pokud nepřipojíte konektory nebo kabely rovnou při montáži jednotky, chraňte je pomocí izolační pásky před mechanickým poškozením nebo zkratem.
- Konektory kabelů nesmějí přijít do kontaktu s vodou nebo jinou tekutinou.
- Nastavení parametrů je zachováno díky baterii (CR2032) s životností 3–5 let.

6.3-4 Připojení jednotky k řídícímu systému BMS

Ovládání ventilační jednotky je standardně vybaveno rozhraním RS-485. Pro připojení kontrolní jednotky použijte standardní komunikační kabel. Zasuňte kabel do jednoho z konektorů na elektronické desce ventilační jednotky. Druhý konec připojte k hlavní řídící jednotce.

Pro podrobnosti protokolu (ModBUS) se obraťte na 2VV.

ČTĚTE POZORNĚ!

Do jednotky připojené do řídícího systému BMS je také možné připojit ovladač.

6.4 PŘIPOJENÍ ODVODU KONDENZÁTU

Odvod kondenzátu z jednotky musí být připojen sifonem k odpadnímu potrubí.

BUDETE POTŘEBOVAT

- 1 sifon
- odtokové potrubí z PVC
- těsnění na odtokové potrubí

POZOR!

U jednotek s change-over / přímí výparník DX je nutné použít kuličkový sifón.

Sifon obyčejný

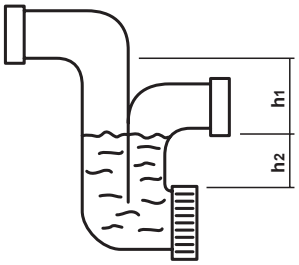

Sifon s kuličkou

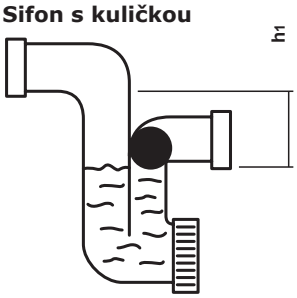

2VV. Creating innovative solutions for you and your business since 1995.

6. INSTALACE

TYP	h1 [mm]	h2 [mm]
Alfa 85	130	80

Hrdlo vany na zásobníku je umístěno na straně/na stranách ventilační jednotky.
K tomuto hrdlu připojte sifon vedoucí do potrubí nebo hadice, která ústí do odpadu.

- Přesvědčte se, že je jednotka nakloněna se sklonem 3°, aby bylo zabezpečeno volné odtékání kondenzátu.

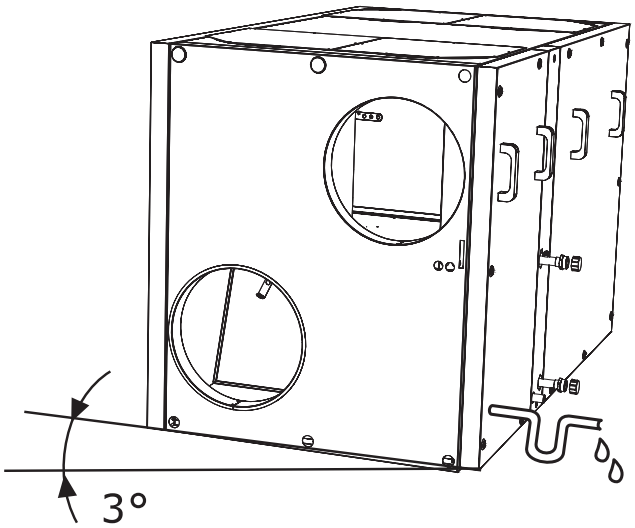

- Před uvedením do provozu naplňte sifon vodou!!! Jinak riskujete zaplavení a zničení jednotky.

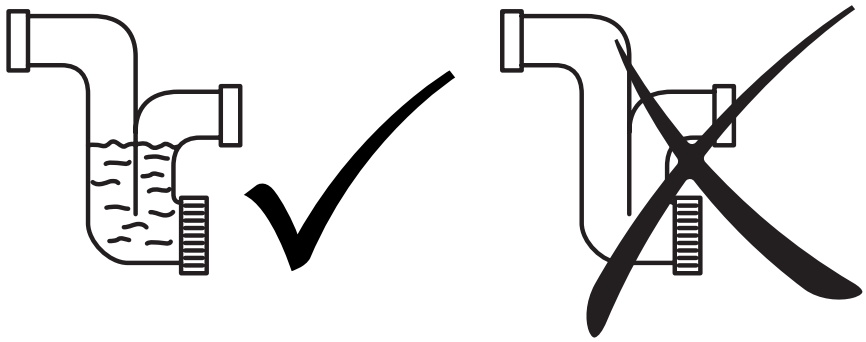

7. PRVNÍ UVEDENÍ DO PROVOZU

ČTĚTE POZORNĚ

Před prvním uvedením do provozu zkontrolujte:

- Zda je jednotka dobře připevněná k nosné konstrukci.
- Zda je jednotka správně uzavřena, zda je ke každému hrdlu připojena trubka nebo umístěna proti dešťová žaluzie, aby nebylo možné dostat se do kontaktu s nějakou rotující nebo ohřívacím elementem.
- Zda je elektroinstalace dobře zapojená, včetně uzemnění a ochrany proti externímu spuštění.
- Zda je správně připojeno veškeré příslušenství.
- Zda je odvod kondenzátu správně připojen k odpadnímu potrubí (pro jednotky s chlazením).
- Zda je zapojení v souladu s pokyny v této příručce.
- Zda žádný nástroj nebo jiný předmět nezůstal uvnitř jednotky to by mohlo mít za následek poškození jednotky.

POZOR!

- Jakékoli zásahy nebo úpravy vnitřního zapojení jednotky jsou zakázány a vedou ke ztrátě záruky!
- Doporučujeme použít příslušenství, které dodáváme. Pokud máte pochybnosti, zda lze použít neoriginální příslušenství, kontaktujte 2VV.

7.1 SPUŠTĚNÍ

Pro uvedení jednotky do provozu (Stand by) je nutné sepnutí hlavního spínače do polohy zapnuto (ON= červená OFF= zelená). Po spuštění se displej ovládacího panelu rozsvítí a započne stahování údajů. Po kompletním načtení těchto dat, je jednotka připravena k provozu.

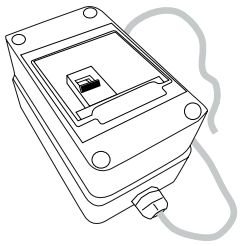

8. ÚDRŽBA

POZOR!

Jednotky řady 3000/4500 a 5500/7500 jsou opatřeny bezpečnostním kontaktem, který při odejmutí krytu odpojí elektrický ohřev od napětí. Jedná se o bezpečnostní prvek, který má zabezpečit ochranu osob před nebezpečným dotykovým napětím elektrického ohřevu, které hrozí, pokud by nebyla jednotka řádně odpojena od elektrického napětí.

8.1 VÝMĚNA FILTRŮ

BUDETE POTŘEBOVAT

- 6mm imbusový klíč

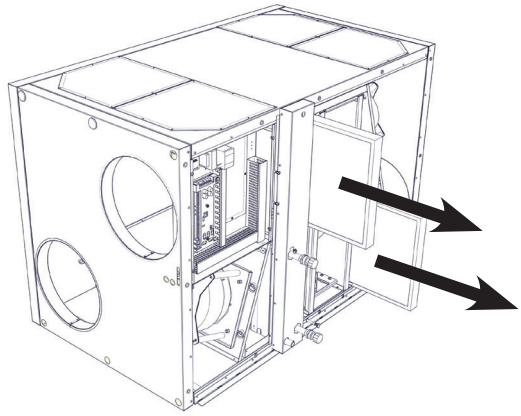

1) Odšroubujte kryt
2) Vyjměte vzduchový filtr
3) Vyměňte vzduchový filtr dle typu jednotky

Typ M5	Kód
700 V	FILTR-HR85-V070 M5
700 U	FILTR-HR85-U070 M5
1000 V	FILTR-HR85-V100 M5
1000 U	FILTR-HR85-U100 M5
1500,2000 V/U	FILTR-HR85-VU150-VU200 M5
3000, 4500 V/U	FILTR-HR85-VU300-VU450 M5
5500,7500 V	FILTR-HR85-V550-V750 M5
9000, 12000 V	FILTR-HR85-V900-V12K M5

Typ F7	Kód
700 V	FILTR-HR85-V070 F7
700 U	FILTR-HR85-U070 F7
1000 V	FILTR-HR85-V100 F7
1000 U	FILTR-HR85-U100 F7
1500,2000 V/U	FILTR-HR85-VU150-VU200 F7
3000, 4500 V/U	FILTR-HR85-VU300-VU450 F7
5500,7500 V	FILTR-HR85-V550-V750 F7
9000, 12000 V	FILTR-HR85-V900-V12K F7

ČTĚTE POZORNĚ!

- Varovná ikona výměny filtru automaticky zmizí

POZOR!

Funkčnost zařízení může být snížena nebo poškozena v případě, že filtr není správně vyčištěn nebo vyměněn.

8.2 INTERVALY ČIŠTĚNÍ VENTILAČNÍ JEDNOTKY

BUDETE POTŘEBOVAT

- 6mm imbusový klíč
- vysavač
- kartáč
- hadřík
- neutrální čisticí prostředek (mýdlová voda)

Doporučujeme jednotku kontrolovat a čistit jednou za půl roku, intervaly je ale třeba přizpůsobit konkrétním provozním podmínkám. Doporučujeme jednou ročně jednotku důkladně vyčistit. Pokud se jednotka dlouhou dobu nepoužívá, doporučujeme ji jednou za půl roku na hodinu zapnout.

Odšroubujte revizní kryt/y. Než kryt odšroubujete, zjistěte si jeho hmotnost, aby vám nespadl a nezpůsobil zranění.

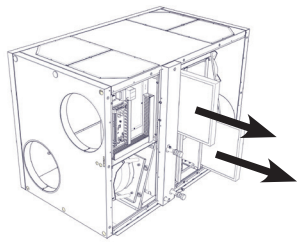

9. ODSTRAŇOVÁNÍ ZÁVADZÁVAD

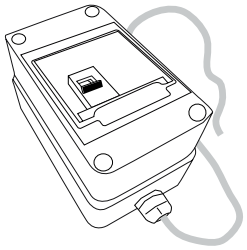

POZOR!

- *Před započetím a během údržby a oprav musí být jednotka odpojena od napájení a napájení uzamčeno, servisní spínač v pozici 0 (vypnuto).*
- *Nepouštějte se do oprav, pokud si nejste jisti nebo neznáte přesný postup, a obraťte se na specializovaný servis!!!*

TECHNICKÉ ÚDAJE

Závada je obvykle signalizována hlášením na displeji viz tabulka níže.

Popis	Chování jednotky	Pravděpodobný problém	Řešení
1 -Požadavek na kalibraci filtrů	Jednotka větrá	po resetování jednotky, nebo při přehrání regulace	po vložení nových filtrů vstoupit do menu 1616 na řádek 05 a provést kalibraci filtrů
4 - Chyba přívodního ventilátoru	Jednotka nefunguje	Přehřátý ventilátor nebo porucha tepelného kontaktu přívodního ventilátoru	Zjistěte příčinu přehřátí motoru (vadné ložisko, mechanická závada, zkrat…) popřípadě proveďte výměnu motoru
5 - Chyba odvodního ventilátoru	Jednotka nefunguje	Přehřátý ventilátor nebo porucha tepelného kontaktu přívodního ventilátoru	Zjistěte příčinu přehřátí motoru (vadné ložisko, mechanická závada, zkrat…) popřípadě proveďte výměnu motoru
6 - Přívodní filtr zanesen	Jednotka větrá	Zanesení filtru	Zkontrolujte stav filtru, popřípadě proveďte výměnu fitru a pokud jednotka nemá instalovány tlaková čidla pro fitr proveďte RESET zanesení filtru dle návodu
7 - Odvodní filtr zanesen	Jednotka větrá	Zanesení filtru	Zkontrolujte stav filtru, popřípadě proveďte výměnu fitru a pokud jednotka nemá instalovány tlaková čidla pro fitr proveďte RESET zanesení filtru dle návodu
8 - Porucha předehřevu 1	Jednotka větrá	Přehřátí elektrického výměníku nebo poškozené čidlo. Rozepnut termostat výměníku.	Zkontrolujte, zda-li může vzduch volně proudit skrz jednotku, a zda-li se elektrický výměník dostatečně ochlazuje. Ověřte, zda není poškozen bezpečnostní termostat na elektrickém předehřevu.
9 - Porucha výměníku 1	Jednotka větrá	Přehřátí elektrického výměníku nebo poškozené čidlo. Rozepnut termostat výměníku.	Zkontrolujte, zda-li může vzduch volně proudit skrz jednotku, a zda-li se elektrický výměník dostatečně ochlazuje. Ověřte, zda není poškozen bezpečnostní termostat na elektrickém dohřevu.
10 - Porucha výměníku 2	Jednotka větrá	Přehřátí elektrického výměníku nebo poškozené čidlo. Rozepnut termostat výměníku.	Zkontrolujte, zda-li může vzduch volně proudit skrz jednotku, a zda-li se elektrický výměník dostatečně ochlazuje. Ověřte, zda není poškozen bezpečnostní termostat na elektrickém dohřevu.
11 - Porucha předehřevu 2	Jednotka větrá	Přehřátí elektrického výměníku nebo poškozené čidlo. Rozepnut termostat výměníku.	Zkontrolujte, zda-li může vzduch volně proudit skrz jednotku, a zda-li se elektrický výměník dostatečně ochlazuje. Ověřte, zda není poškozen bezpečnostní termostat na elektrickém předehřevu.
12 - Porucha čidla CO2	Jednotka větrá	Nesprávná funkce čidla kvality vzduchu	Zkontrolujte správnost zapojení čidla CO2, popřípadě prověřte správnou funkci čidla CO2 (hodnota výstupního signálu)
13 - Porucha rotačního rekuperátoru	Jednotka nefunguje	Závada rotačního rekuperátoru	Zkontrolujte správnost zapojení vstupu chyby do elektroniky popřípadě zkontrolujte rekuperační výměník jaký druh závady vykazuje

9. ODSTRAŇOVÁNÍ ZÁVAD

Popis	Chování jednotky	Pravděpodobný problém	Řešení
14 - Chyba ADB modulu	Jednotka větrá	Závada adiabatického modulu	Zkontrolujte správnost zapojení vstupu chyby do elektroniky, popřípadě zkontrolujte správnou funkci adiabatického modulu
15 - Chyba tepelného čerpadla	Jednotka větrá	Závada tepelného čerpadla	Zkontrolujte správnost zapojení vstupu chyby do elektroniky, popřípadě zkontrolujte správnou funkci tepelného čerpadla (dle instrukcí výrobce tepelného čerpadla)
16 - Přívod - Porucha čidla venkovní teploty (T-EXT1)	Jednotka nefunguje	Závada čidla teploty	Zkontrolujte správnost zapojení čidla do elektroniky, popřípadě proveďte test funkčnosti čidla pomocí změření jeho odporu (hodnota odporu při +20°C je cca 10kW)
17 - Přívod - Porucha čidla teploty za rekuperátorem (T-EXT2)	Jednotka nefunguje	Závada čidla teploty	Zkontrolujte správnost zapojení čidla do elektroniky, popřípadě proveďte test funkčnosti čidla pomocí změření jeho odporu (hodnota odporu při +20°C je cca 10kW)
18 - Přívod - Porucha čidla teploty v přívodním kanále (T-EXT3)	Jednotka nefunguje	Závada čidla teploty	Zkontrolujte správnost zapojení čidla do elektroniky, popřípadě proveďte test funkčnosti čidla pomocí změření jeho odporu (hodnota odporu při +20°C je cca 10kW)
19 - Přívod - Porucha čidla teploty za druhým výměníkem (T-EXT4)	Jednotka nefunguje	Závada čidla teploty	Zkontrolujte správnost zapojení čidla do elektroniky, popřípadě proveďte test funkčnosti čidla pomocí změření jeho odporu (hodnota odporu při +20°C je cca 10kW)
20 - Odvod - Porucha čidla teploty v odvodním kanále (T-INT0)	Jednotka nefunguje	Závada čidla teploty	Zkontrolujte správnost zapojení čidla do elektroniky, popřípadě proveďte test funkčnosti čidla pomocí změření jeho odporu (hodnota odporu při +20°C je cca 10kW)
21 - Odvod - Porucha čidla teploty v odvodním kanále (T-INT1)	Jednotka nefunguje	Závada čidla teploty	Zkontrolujte správnost zapojení čidla do elektroniky, popřípadě proveďte test funkčnosti čidla pomocí změření jeho odporu (hodnota odporu při +20°C je cca 10kW)
22 - Odvod - Porucha čidla teploty protimrazové ochrany rekuperátoru (T-INT2)	Jednotka nefunguje	Závada čidla teploty	Zkontrolujte správnost zapojení čidla do elektroniky, popřípadě proveďte test funkčnosti čidla pomocí změření jeho odporu (hodnota odporu při +20°C je cca 10kW)
23 - Porucha čidla teploty přívodní vody výměníku (T_WATER_IN)	Jednotka nefunguje	Závada čidla teploty	Zkontrolujte správnost zapojení čidla do elektroniky, popřípadě proveďte test funkčnosti čidla pomocí změření jeho odporu (hodnota odporu při +20°C je cca 10kW)
24 - Porucha čidla vratné vody výměníku (T_WATER_OUT)	Jednotka nefunguje	Závada čidla teploty	Zkontrolujte správnost zapojení čidla do elektroniky, popřípadě proveďte test funkčnosti čidla pomocí změření jeho odporu (hodnota odporu při +20°C je cca 10kW)

9. ODSTRAŇOVÁNÍ ZÁVAD

Popis	Chování jednotky	Pravděpodobný problém	Řešení
25 - Porucha prostorového čidla teploty (T_ Room)	Jednotka větrá	Závada čidla teploty	Zkontrolujte správnost zapojení čidla do elektroniky, popřípadě proveďte test funkčnosti čidla pomocí změření jeho odporu (hodnota odporu při +20°C je cca 10kW)
26 - Porucha čidla tlaku odvodního filtru	Jednotka větrá	Závada tlakového senzoru	Zkontrolujte zda-li odběrné místo není mechanicky poškozeno nebo zaneseno nečistotami, popřípadě odběrné hadičky jsou průchozí. Pravděpodobně bude potřeba vyměnit tlakový senzor
27 - Porucha čidla tlaku přívodního filtru	Jednotka větrá	Závada tlakového senzoru	Zkontrolujte zda-li odběrné místo není mechanicky poškozeno nebo zaneseno nečistotami, popřípadě odběrné hadičky jsou průchozí. Pravděpodobně bude potřeba vyměnit tlakový senzor
28 - Porucha čidla tlaku přívodního ventilátoru	Jednotka nefunguje správně	Závada tlakového senzoru	Zkontrolujte zda-li odběrné místo není mechanicky poškozeno nebo zaneseno nečistotami, popřípadě odběrné hadičky jsou průchozí. Pravděpodobně bude potřeba vyměnit tlakový senzor
29 - Porucha čidla tlaku odvodního ventilátoru	Jednotka nefunguje správně	Závada tlakového senzoru	Zkontrolujte zda-li odběrné místo není mechanicky poškozeno nebo zaneseno nečistotami, popřípadě odběrné hadičky jsou průchozí. Pravděpodobně bude potřeba vyměnit tlakový senzor
30 - Porucha čidla tlaku VAV přívodní kanál	Jednotka nefunguje správně	Závada tlakového senzoru	Zkontrolujte zda-li odběrné místo není mechanicky poškozeno nebo zaneseno nečistotami, popřípadě odběrné hadičky jsou průchozí. Pravděpodobně bude potřeba vyměnit tlakový senzor
31 - Porucha čidla tlaku VAV C4 odvodní kanál	Jednotka nefunguje správně	Závada tlakového senzoru	Zkontrolujte zda-li odběrné místo není mechanicky poškozeno nebo zaneseno nečistotami, popřípadě odběrné hadičky jsou průchozí. Pravděpodobně bude potřeba vyměnit tlakový senzor
32 - Porucha čidla kvality vzduchu	Jednotka větrá	Nesprávná funkce čidla kvality vzduchu	Zkontrolujte správnost zapojení čidla kvality, popřípadě prověřte správnou funkci čidla (hodnota výstupního signálu)
33 - Porucha čidla relativní vlhkosti recirkulace	Jednotka větrá	Nesprávná funkce čidla relativní vlhkosti	Zkontrolujte správnost zapojení čidla vlhkosti, popřípadě prověřte správnou funkci čidla (hodnota výstupního signálu)
34 - Porucha čidla venkovní teploty od BMS	Jednotka větrá	Nesprávná funkce čidla v BMS nebo nesprávně přijatá data	Prověřte správnost adresy a hodnot z čidla v BMS systému. Zkontrolujte zda-li je čidlo v BMS systému funkční
35 - Porucha čidla relativní vlhkosti REK protimrázová ochr.	Jednotka větra s povoleným použitím předehřevu	Nesprávná funkce čidla relativní vlhkosti	Komunikační kabel k čidlu relativní vlhkosti je poškozen, nebo nepřipojen. Vlhkost překročila povolenou mez a čidlo může dočasně snímat nesprávné hodnoty. Zkontroluj zapojení čidla. Nastavení jeho adresy. Překontrolujte, zda není snímač čidla zaplaven vodou. Popřípadě vyměňte.

9. ODSTRAŇOVÁNÍ ZÁVAD

Popis	Chování jednotky	Pravděpodobný problém	Řešení
50 - Přívodní filtr zanesen > 80%	Jednotka větrá	Zanesení filtru	Doporučeno vyměnit filtr
51 - Odvodní filtr zanesen > 80%	Jednotka větrá	Zanesení filtru	Doporučeno vyměnit filtr
70 - Protimrazová ochrana vodního výměníku	Jednotka větrá	Právě je aktivní protimrazová ochrana vodního výměníku	Právě je spuštěna automatická ochrana vodního výměníku, aby nedošlo k jeho poškození vlivem nízké teploty vzduchu. Tato funkce je autonomní a bude ukončena jakmile riziko zámrazu pomine.
71 - Vodní ohřívač - čekání na teplotu vodu	Jednotka větrá	Jednotka kontroluje teplotu média ve výměníku	Probíhá automatický proces, při kterém se vyhodnocuje teplota vody ve výměníku pro spuštění dalších kroků
72 - Vodní ohřívač - čekání na teplotu přívodního vzduchu	Jednotka větrá	Jednotka kontroluje teplotu vzduchu proudícího přes výměník	Probíhá automatický proces, při kterém se vyhodnocuje teplota vzduchu proudícího přes výměník pro spuštění dalších kroků
73 - WCO zjišťuje teplotu přívodní vody (studená/teplá)	Jednotka větrá	Jednotka kontroluje teplotu média ve výměníku	Probíhá automatický proces, při kterém se vyhodnocuje teplota vody ve výměníku pro spuštění dalších kroků
73 - Pre-freecooling aktivní	Jednotka větrá	Probíhá vyhodnocování teplot pro režim freecooling	Probíhá příprava na režim freecooling, kdy se vyhodnocují teploty a podmínky nezbytné pro spuštění této funkce
74 - Redukce průtoku, minimální teplota v kanále nedosažena	Jednotka pracuje v omezeném režimu	Jednotka se snaží dosáhnout hodnoty nastaveného kanálového minima	Teplota vzduchu proudícího do přívodní větve domu není dosažena a probíhá automatická korekce výkonu jednotky pro dosažení tohoto minima. Automatický proces
75 - Passive house ochrana	Jednotka nefunguje	Jednotka pracuje tak aby splnila specifikaci Passive house	Teplota vzduchu proudícího do přívodní větve domu není ve specifikaci Passive House a probíhá automatická korekce výkonu jednotky pro dosažení tohoto minima. Automatický proces
36 - Chyba B modulu	Jednotka nefunguje	Jednotka nemůže ovládat periferie připojené na Modul B	Nelze navázat komunikaci s modulem B. Zkontrolujte zda-li nenípoškozen komunikační kabel mezi základní deskou A a B. Popřípadě proveďte výměnu modulu B
76 - Odmrazování tepelného čerpadla	Jednotka pracuje v omezeném režimu	Jednotka čeká na odmražení tepelného čerpadla	Tepelné čerpadlo hlásí, že pracuje ve stavu odmrazování. Jednotka pracuje v režimu čekání na odmražení. Automatický proces
37 - Přetečení vany kondenzátu	Jednotka nefunguje	Hladinové čidlo detekovalo příliš vysokou hladinu vody ve vaně kondenzátu	Zkontrolujte správnost zapojení hladinového čidla, popřípadě jeho funkci, popřípadě zda-li není odvod kondenzátu zanesen a není tak možný správný odvod kondenzátu

9. ODSTRAŇOVÁNÍ ZÁVAD

POZOR!

V případě výpadku proudu a následného obnovení síťového napětí se jednotka vrátí do stavu, v jakém byla před výpadkem. Jednotka si vždy pamatuje stav fungování i veškerá nastavení. Pokud se vám nedaří zjistit příčinu poruchy nebo ji odstranit nebo pokud oprava vyžaduje zásah do zařízení, obraťte se na autorizovaný servis

Přehřátí elektrického ohřevu:

Pokud dojde k přehřátí elektrickému ohřevu, dojde k odpojení bezpečnostního termostatu. Po odstranění příčiny přehřátí je nutné manuálně resetovat bezpečnostní termostat umístěný přímo na elektrickém ohřívači

Umístění bezpečnostního termostatu je označeno značkou: RESET ,která se nachází v každé jednotce

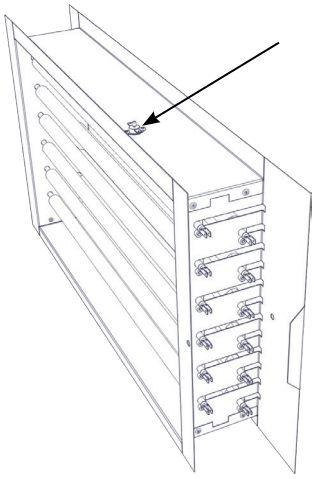

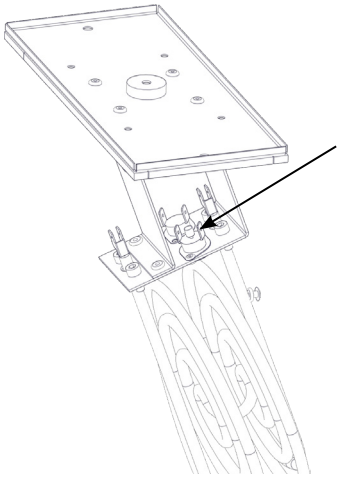

Výměna poškozeného pásu rotačního rekuperátoru

Při poškození, přetržení, nebo vytahání nad únosnou mez (prokluzovaní) řemene, je možné zakoupit náhradní řemen, který bude připraven přesně na velikost kola.

Postup výměny:

1. Vytáhne se „starý“ poškozený řemen z rekuperátoru
2. Nasune se hliníková spojka do jednoho konce řemenu
3. Jeden konec nového řemene se pomocí pásky nalepí na vnější plášť kola rekuperátoru
4. Otáčí se kolem, dokud se neukáže zmiňovaný konec
5. Konec řemene se odlepí od pláště kola a spojí se oba konce řemene pomocí spojky (již vsunuta do jednoho konce)
6. Řemen se natáhne přes pohonnou řemenici

10. SERVIS

POKUD SE VÁM NEPODAŘÍ ZÁVADU ODSTRANIT

Pokud se vám nepodaří závadu odstranit, obraťte se na dodavatele.

ČTĚTE POZORNĚ!

Pro rychlé odstranění závady mějte připraveny následující údaje:
- údaje o typu výrobku
- sériové číslo doba fungování
- použité příslušenství umístění jednotky
- podmínky zapojení (i elektrické)
- podrobný popis závady a kroky, které jste provedli k jejímu odstranění

VYŘAZENÍ VÝROBKU Z PROVOZU - LIKVIDACE

Před likvidací výrobek znehodnoťte. Starší jednotky obsahují také materiály, které lze znovu použít. Odneste je do sběrného dvora. Je lepší nechat výrobek rozebrat ve specializova- ném centru, což umožní opětovné využití recyklovatelných materiálu. Nepoužitelné části odložte na legálním úložišti. Materiály musí být likvidovány v souladu s platnými národními předpisy a směrnicemi.

11. Schéma zapojení

jednotka s elektrickým výměníkem / jednotka bez elektrického výměníku s externím vodním výměníkem

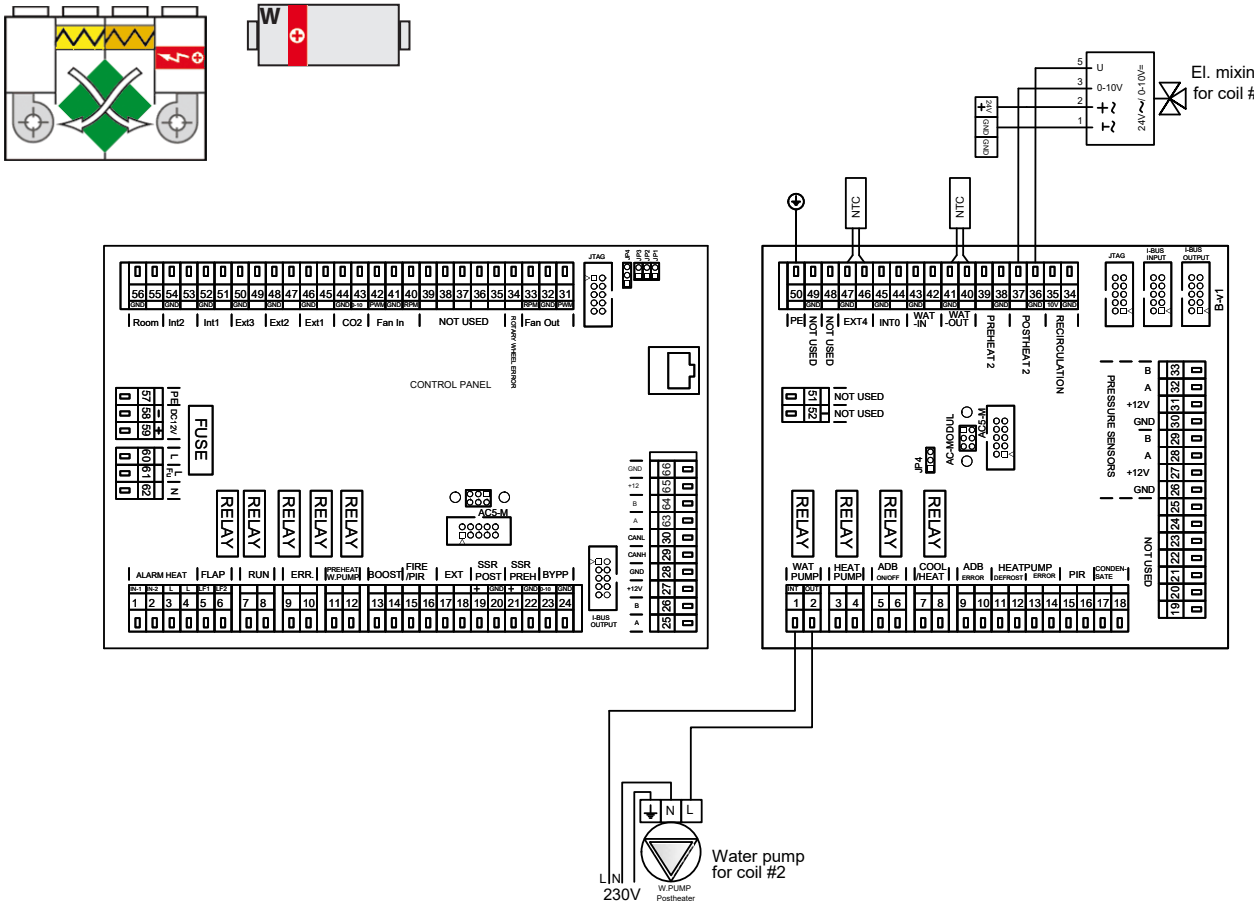

jednotka s elektrickým výměníkem / jednotka bez elektrického výměníku s externím elektrickým výměníkem

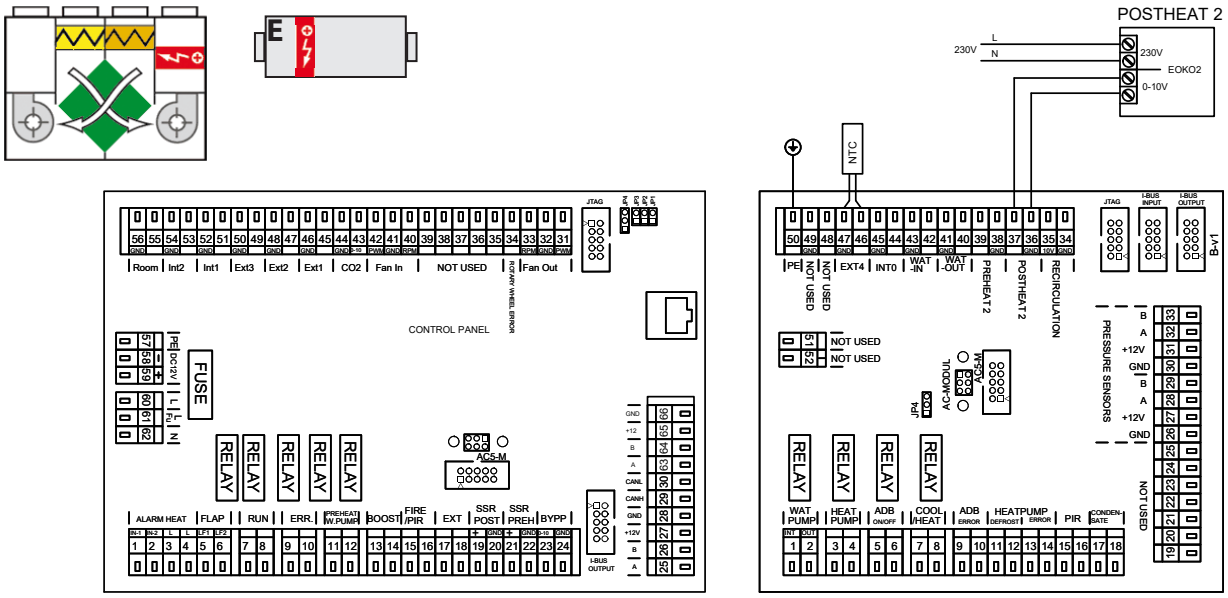

11. Schéma zapojení

jednotka s elektrickým výměníkem / jednotka bez elektrického výměníku s externím C-O výměníkem

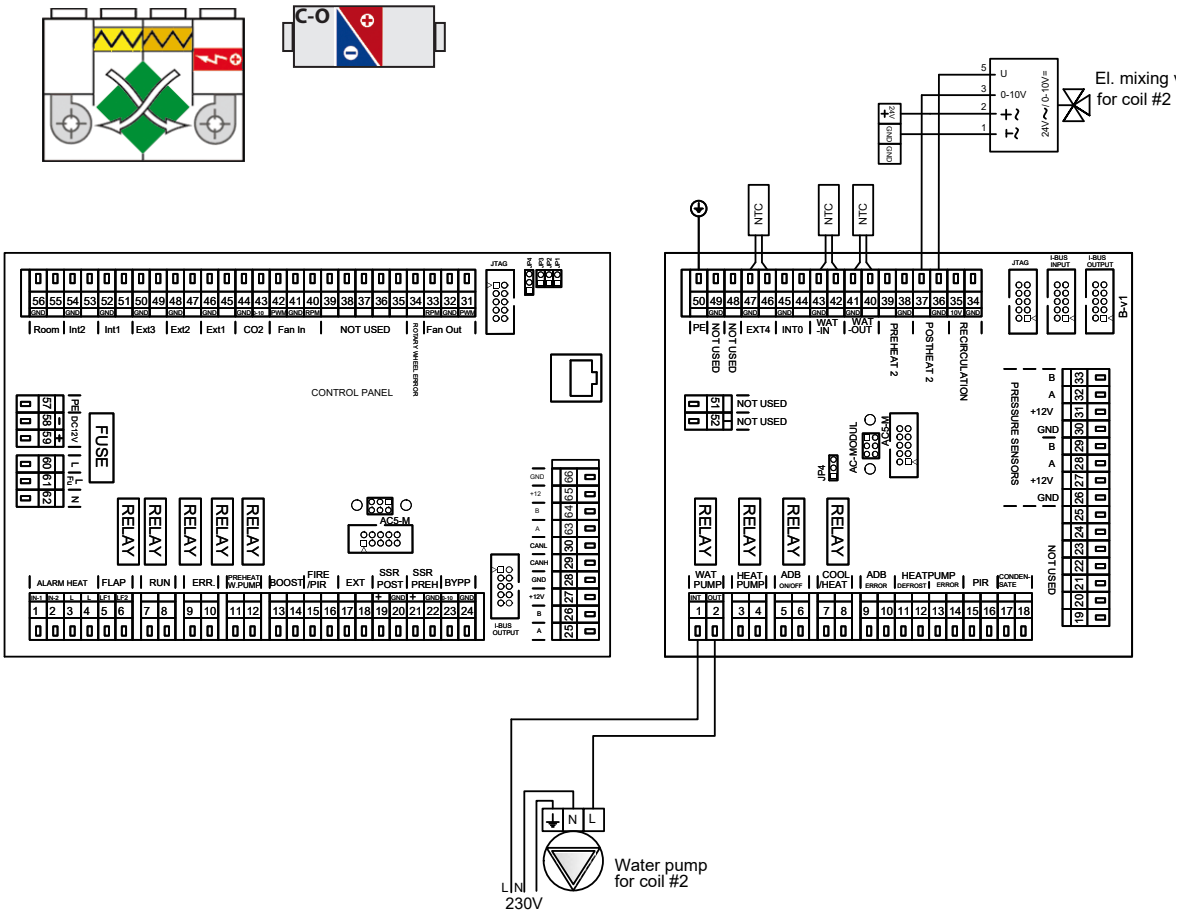

jednotka s elektrickým výměníkem a druhým externím ýměníkem DX s regulací OFF/ON

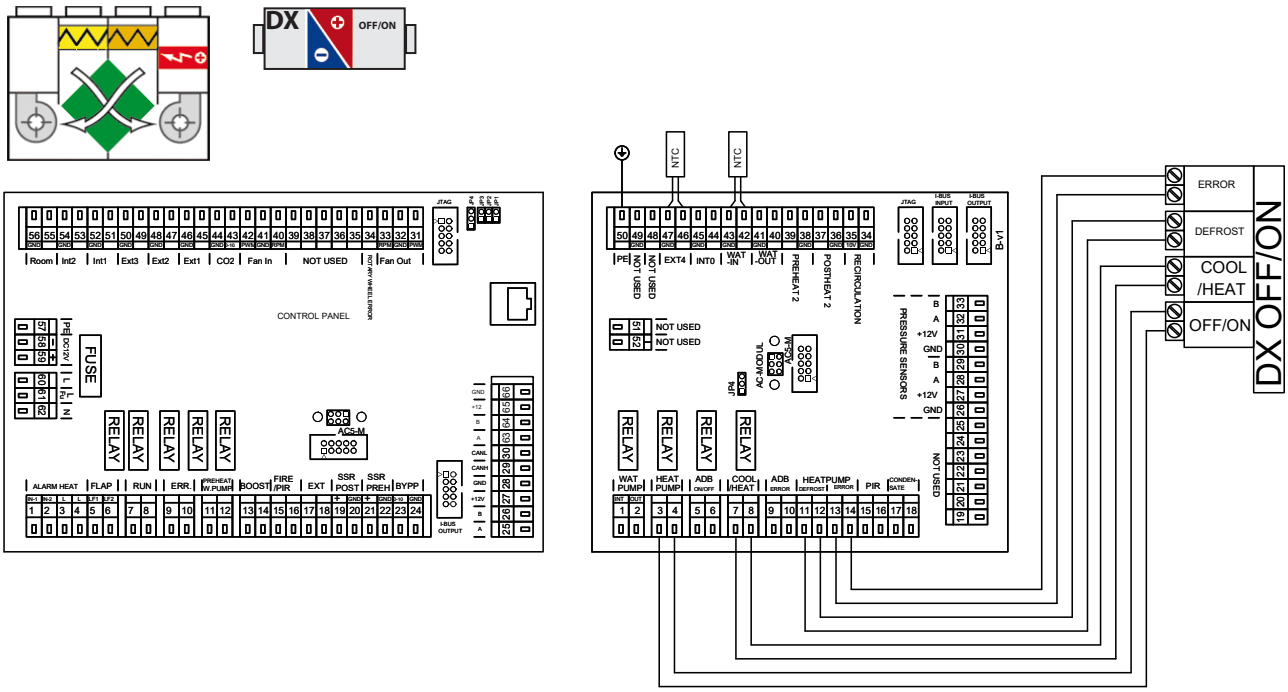

11. Schéma zapojení

jednotka s elektrickým výměníkem a druhým externím výměníkem DX s regulací 0-10V

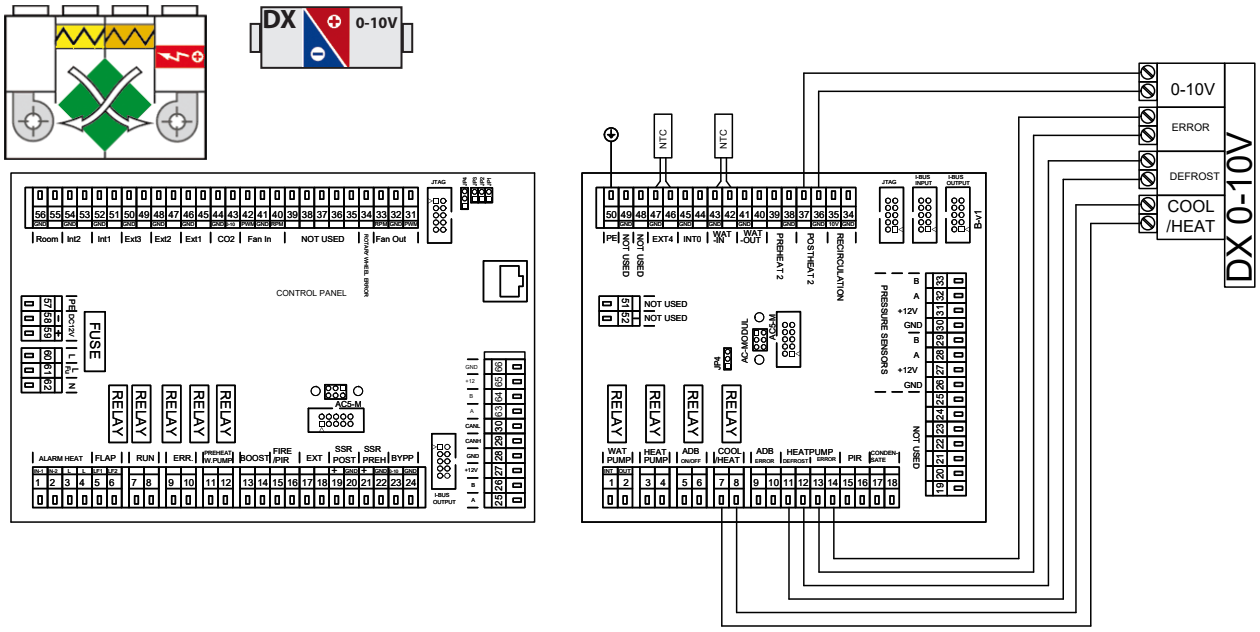

jednotka s vodním výměníkem

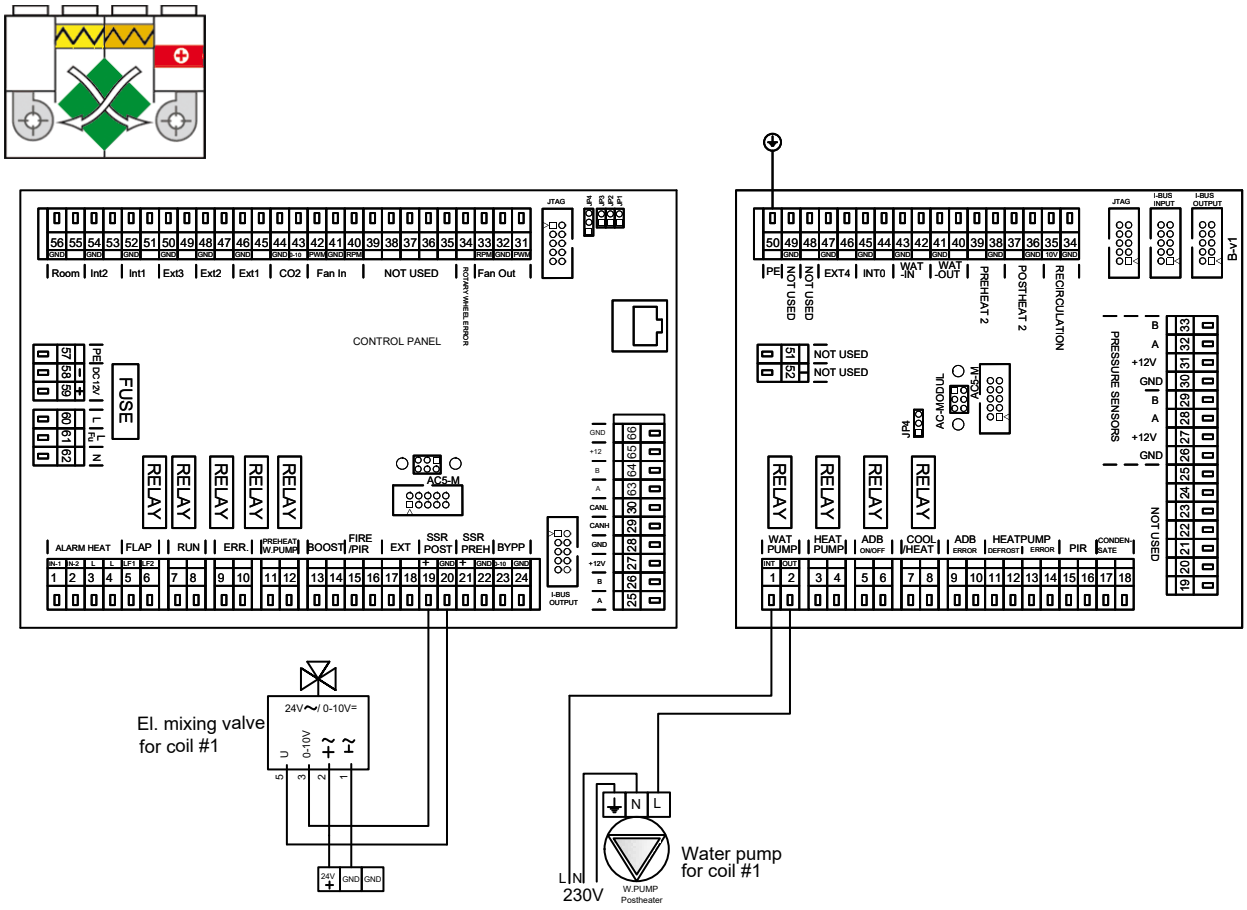

11. Schéma zapojení

jednotka s vodním výměníkem a druhým vodním externím výměníkem pro chlazení vodou

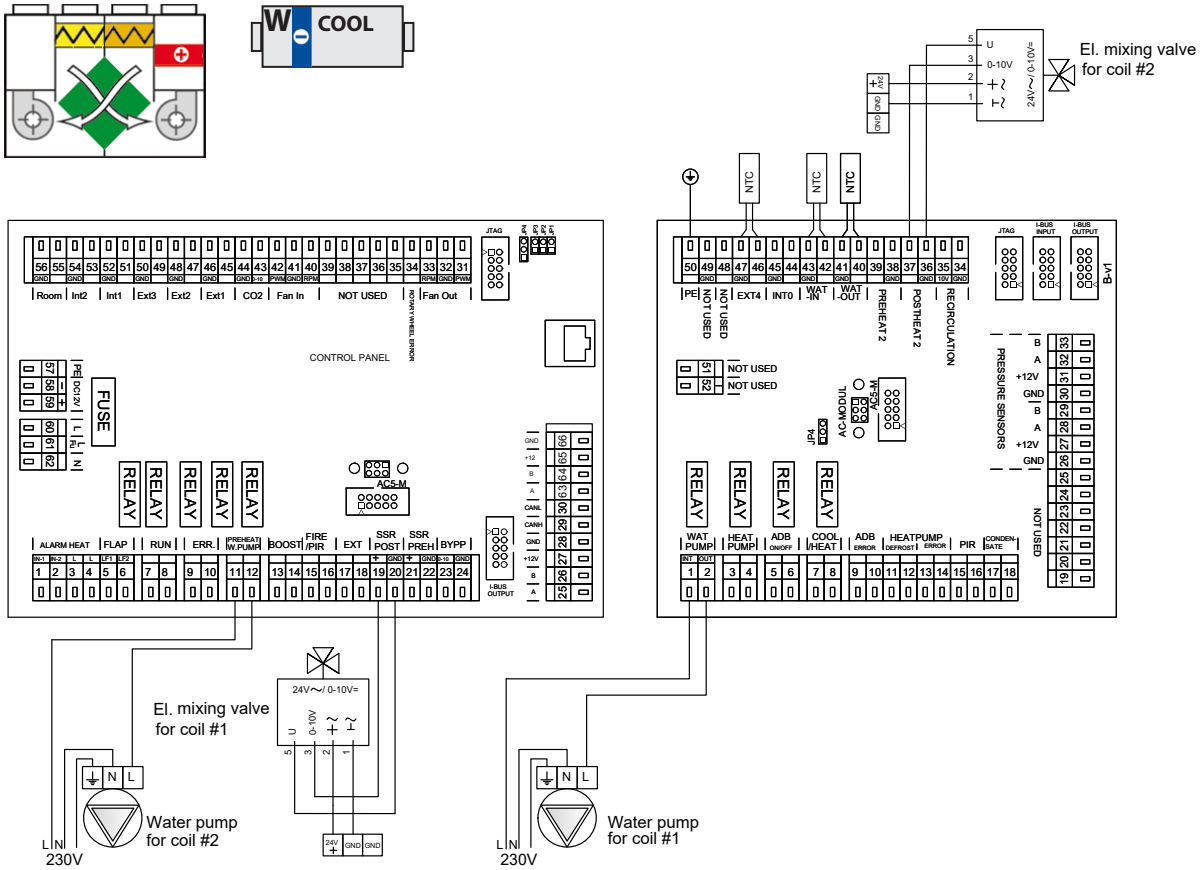

jednotka s vodním výměníkem a druhým externím elektrickým výměníkem

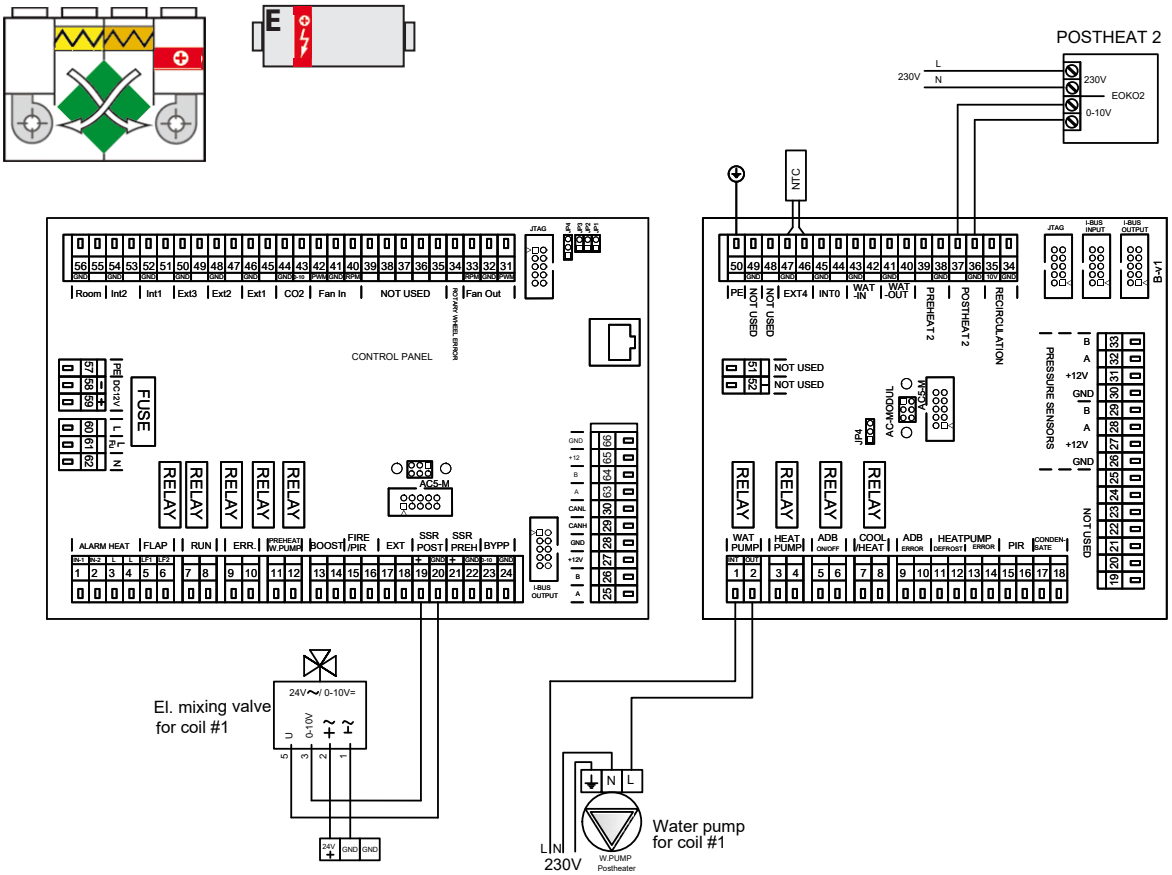

11. Schéma zapojení

jednotka s vodním výměníkem a druhým externím ýměníkem DX s regulací OFF/ON

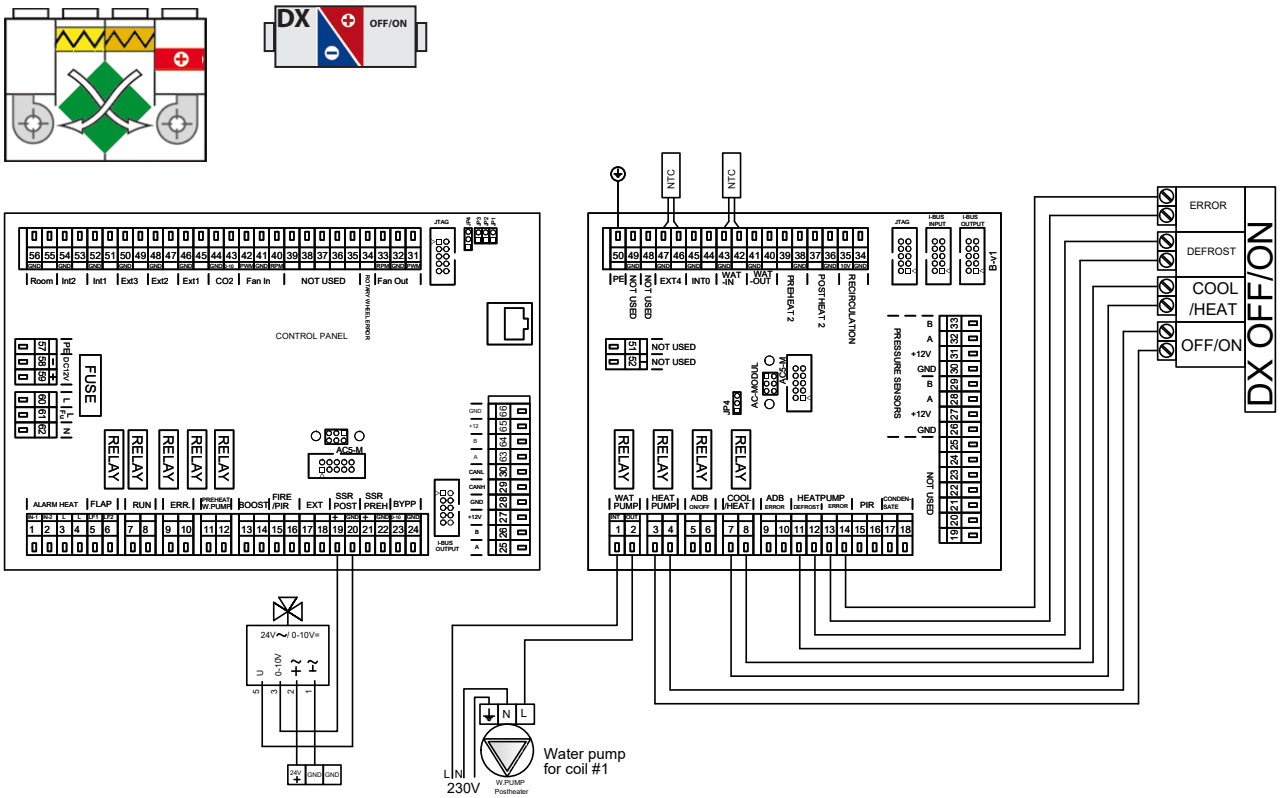

jednotka s vodním výměníkem a druhým externím ýměníkem DX s regulací 0-10V

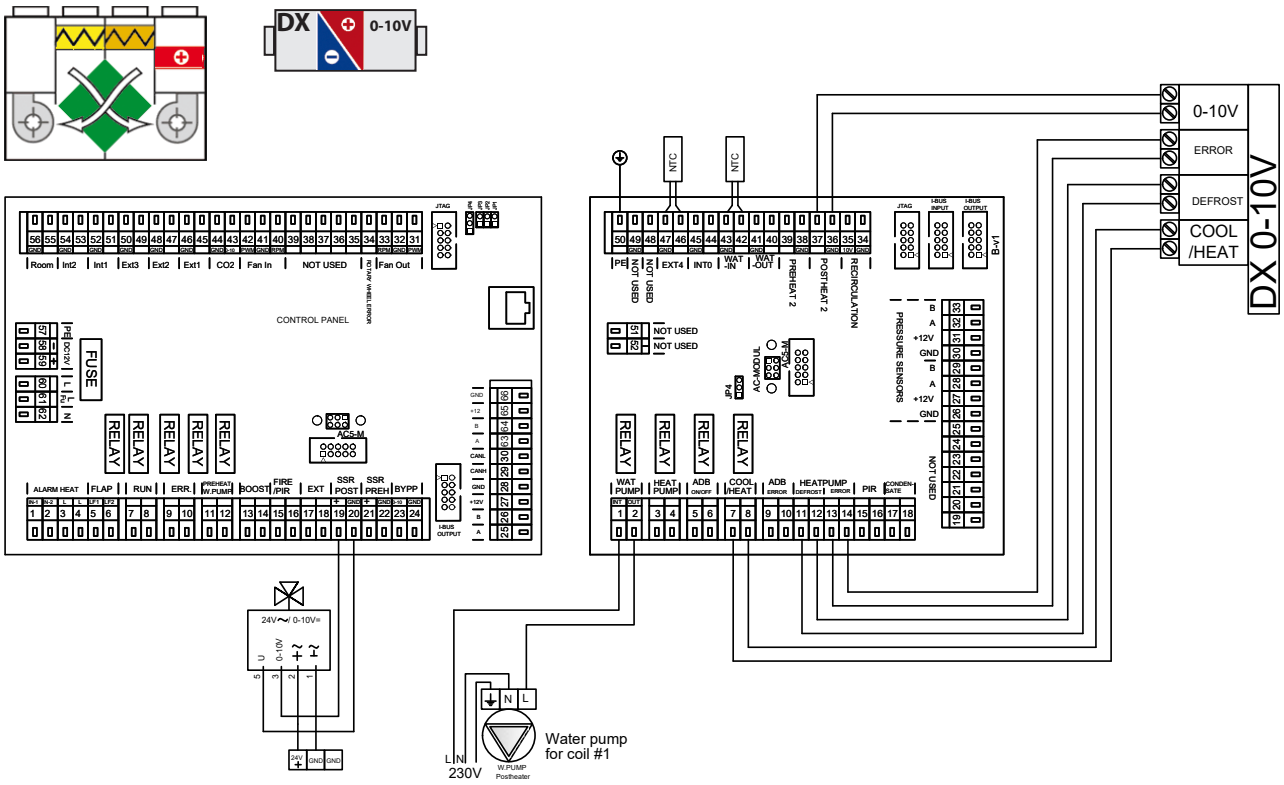

11. Schéma zapojení

jednotka s DX výměníkem regulace 0-10V

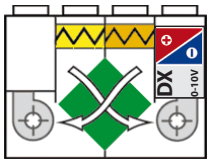

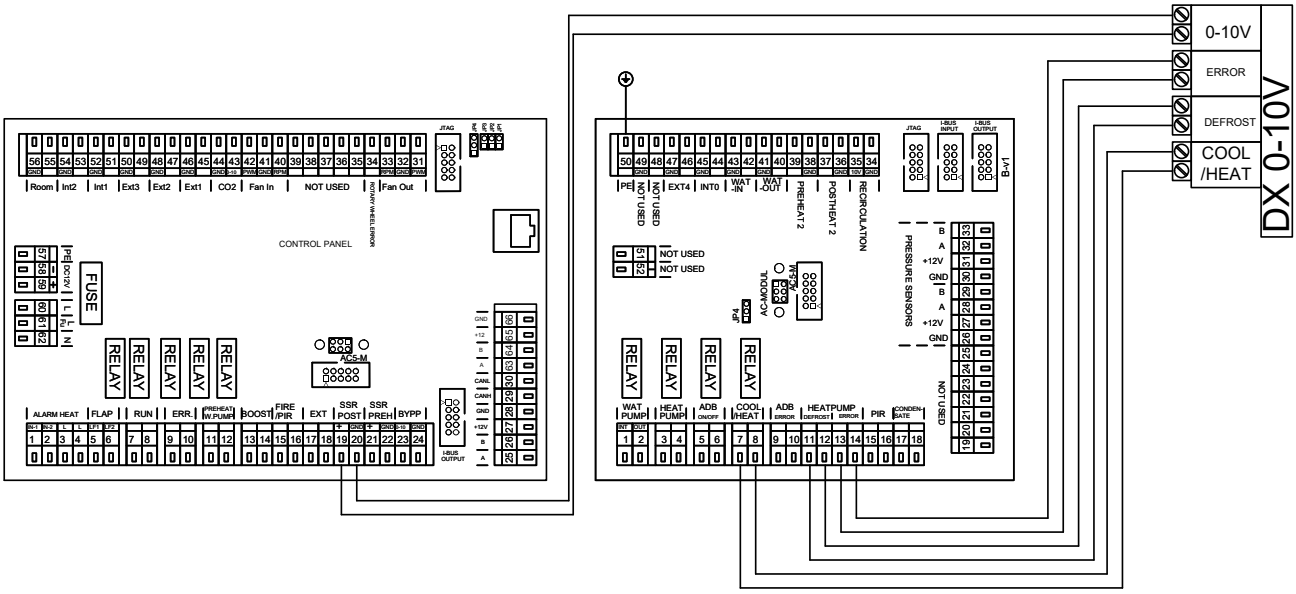

jednotka s DX výměníkem regulace OFF/ON

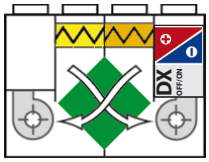

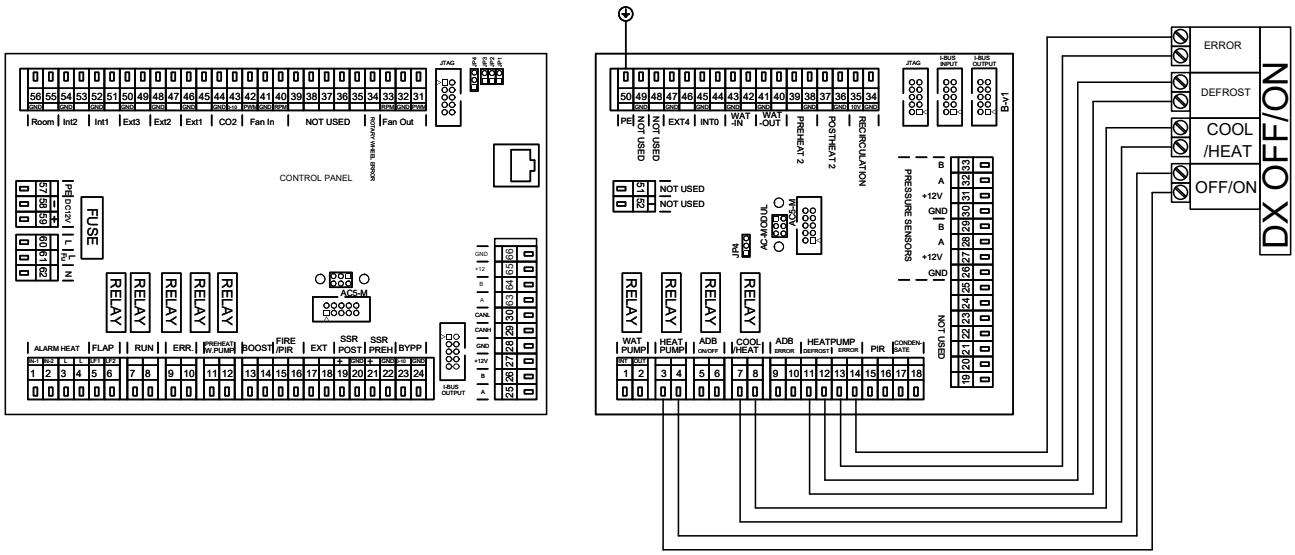

11. Schéma zapojení

jednotka s DX výměníkem regulace OFF/ON a druhým externím elektrickým výměníkem

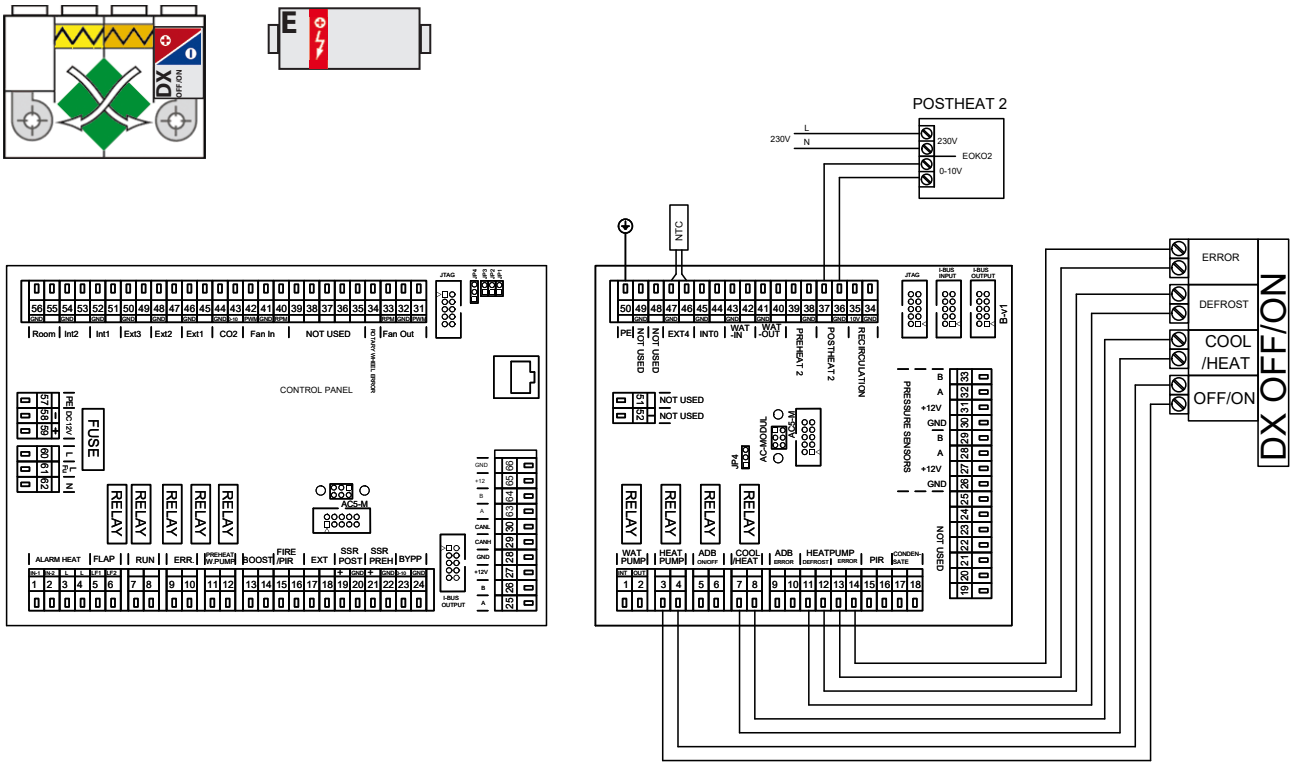

jednotka s DX výměníkem regulace 0-10V a druhým externím elektrickým výměníkem

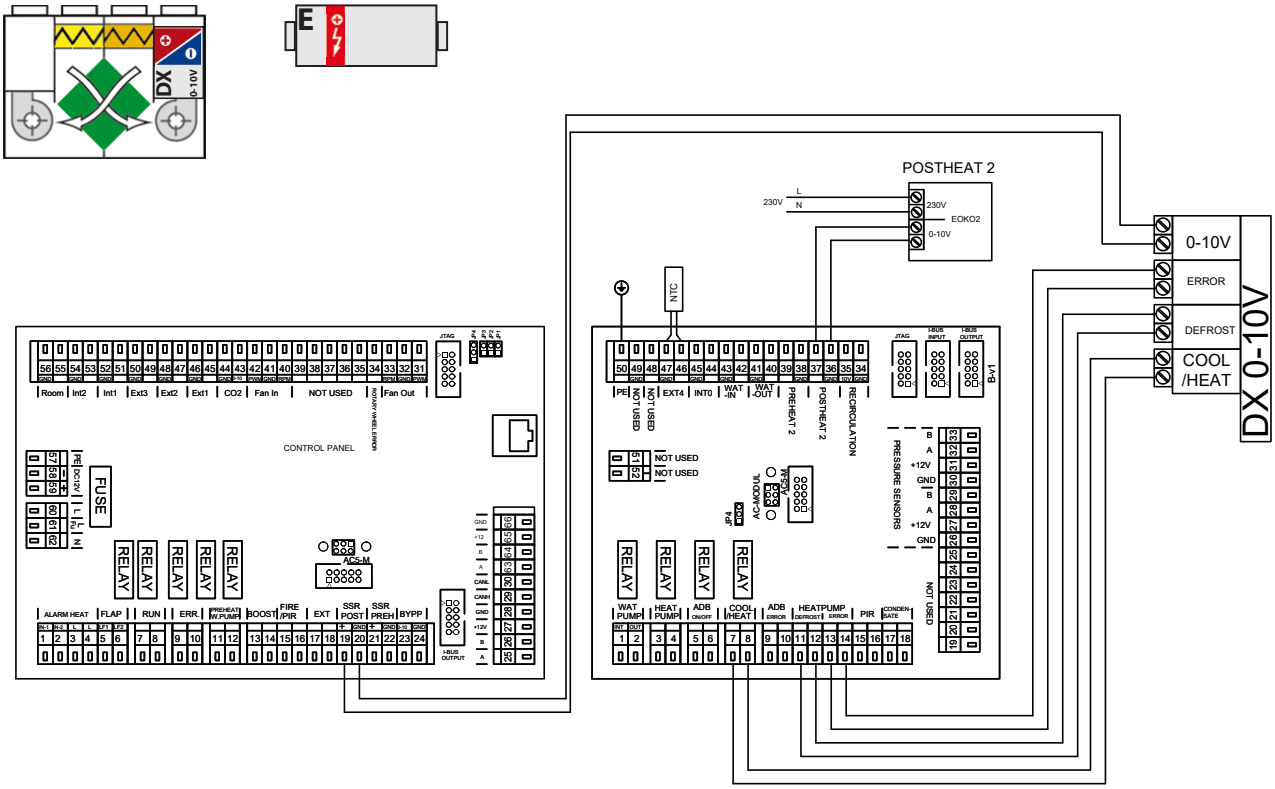

11. Schéma zapojení

jednotka s DX výměníkem regulace OFF/ON a druhým externím vodním výměníkem

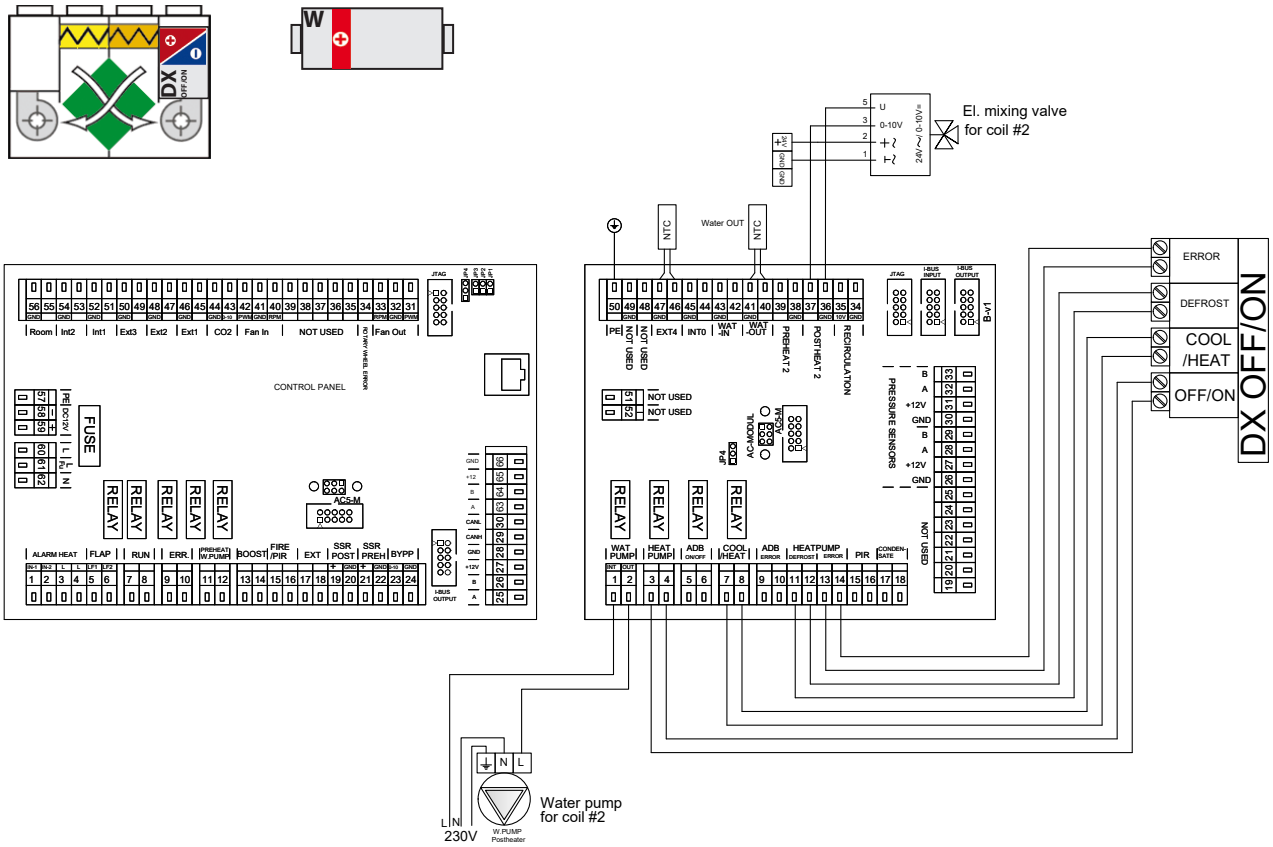

jednotka s DX výměníkem regulace 0-10V a druhým externím vodním výměníkem

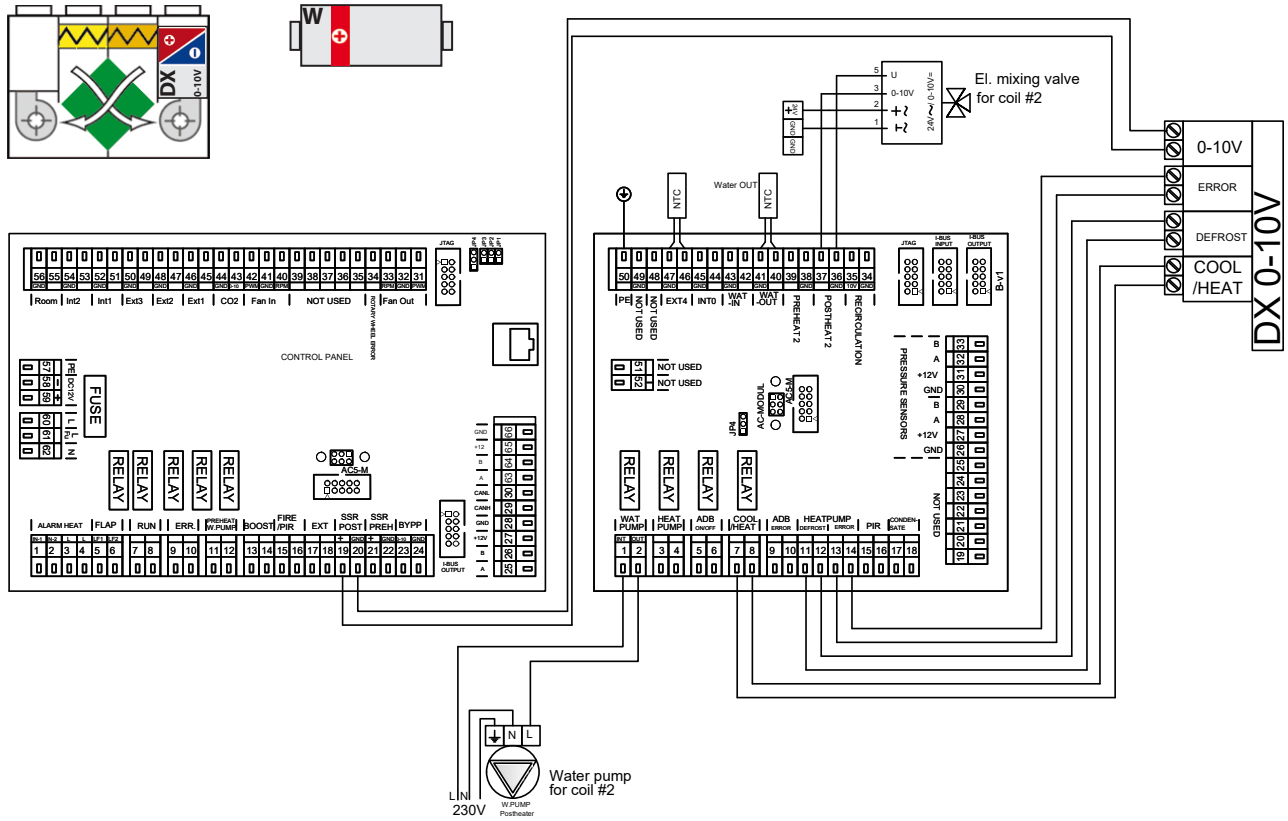

11. Schéma zapojení

jednotka s výměníkem pro topení/chlazení a druhým externím elektrickým výměníkem

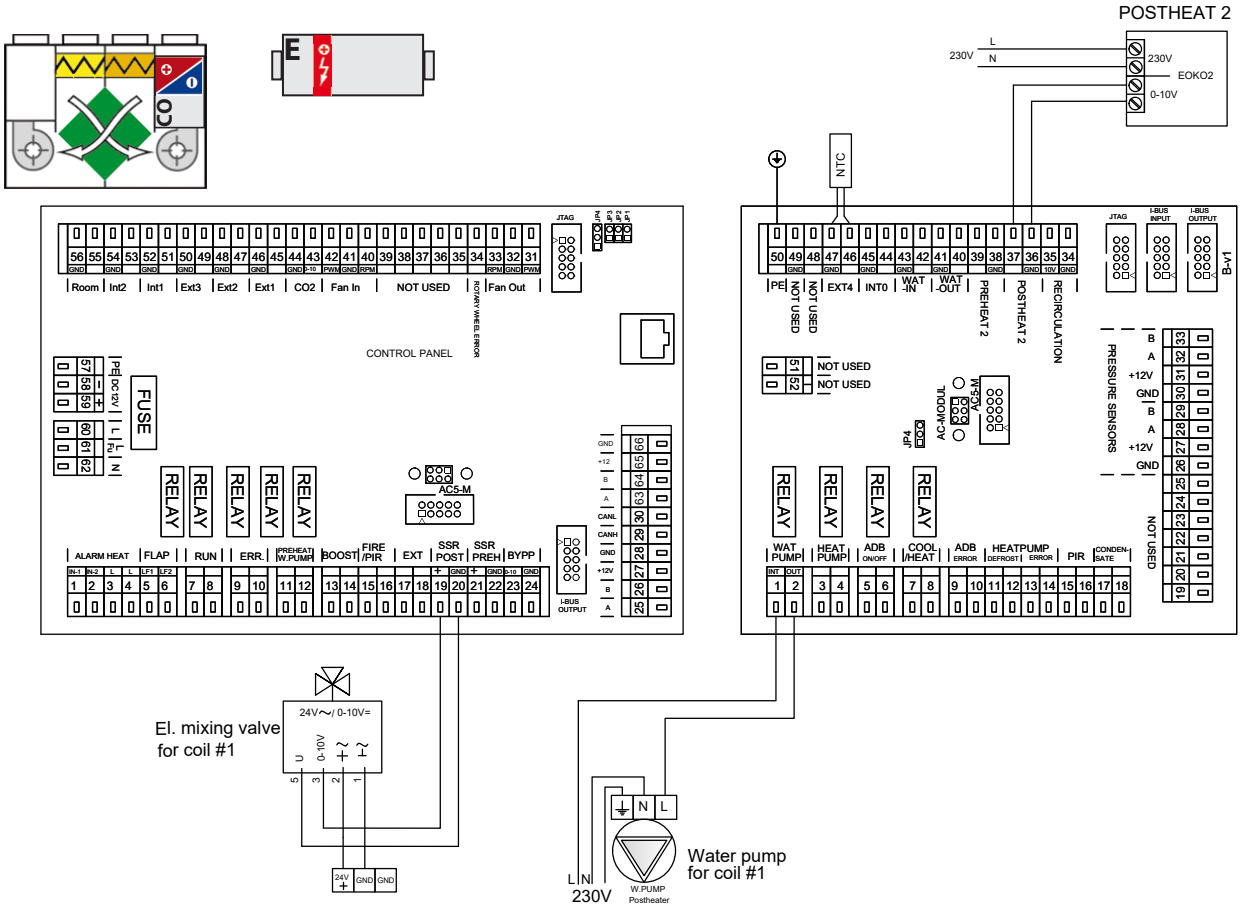

jednotka s výměníkem pro topení/chlazení

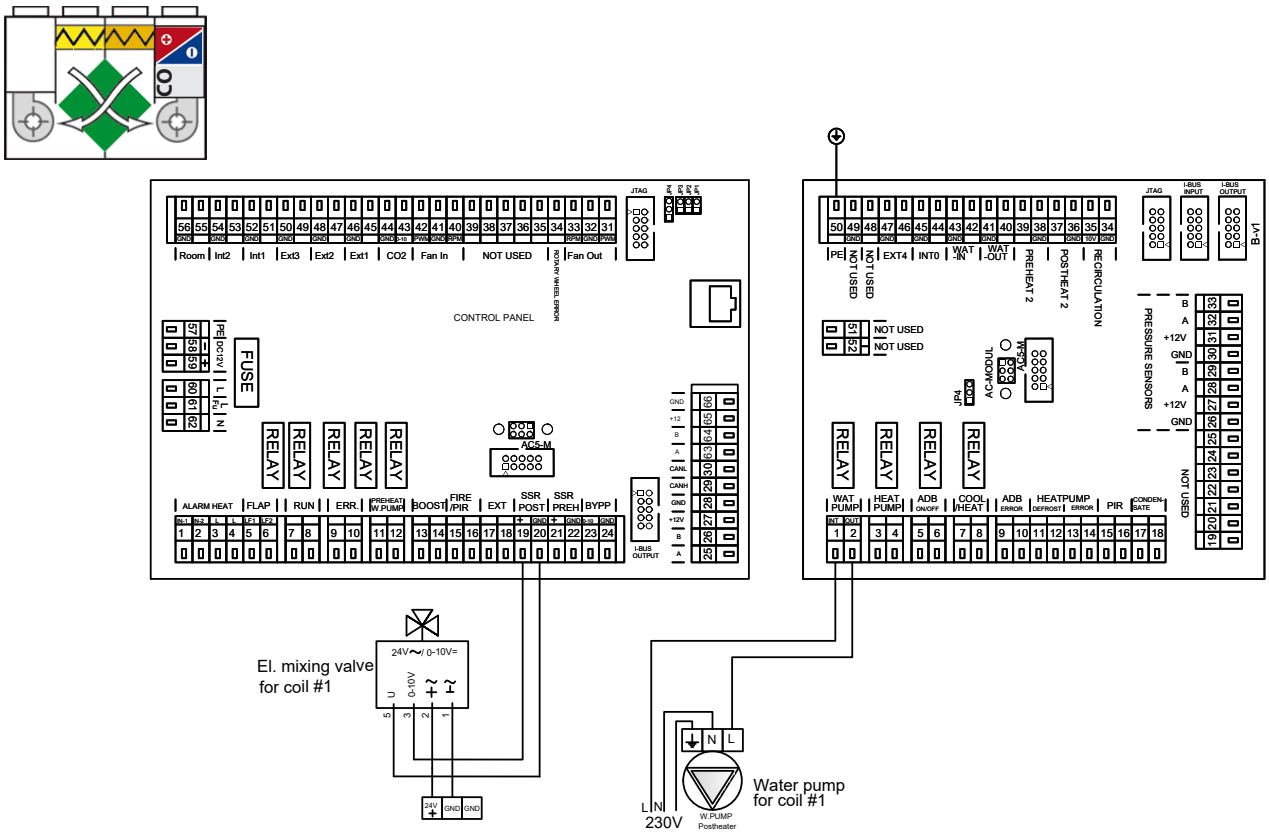

12. ZÁVĚR

Pro správné a bezpečné používání rekuperační jednotky je třeba si přečíst tuto příručku a řídit se uvedeným. Ohledně jakéhokoli dotazu nebo žádosti o vysvětlení se neváhejte obrátit na naše obchodní oddělení nebo oddělení technické podpory.

KONTAKT

Adresa
2VV, s.r.o.,
Fáblovka 568,
533 52 Pardubice,
Česká republika
Internet :

http://www.2vv.cz/

Výrobce neručí za škody vzniklé na zařízení způsobené neodbornou instalací a obsluhou, která jsou v rozporu s návodem a v rozporu s běžnými zvyklostmi při instalaci a obsluze vzduchotechnických jednotek a regulačních systémů

Copyright © 2VV
Všechna práva vyhrazena.